BLACKSTONE®

MODEL 1820

PRO SERIES

36" GRIDDLE COOKING STATION

Parts & Assembly

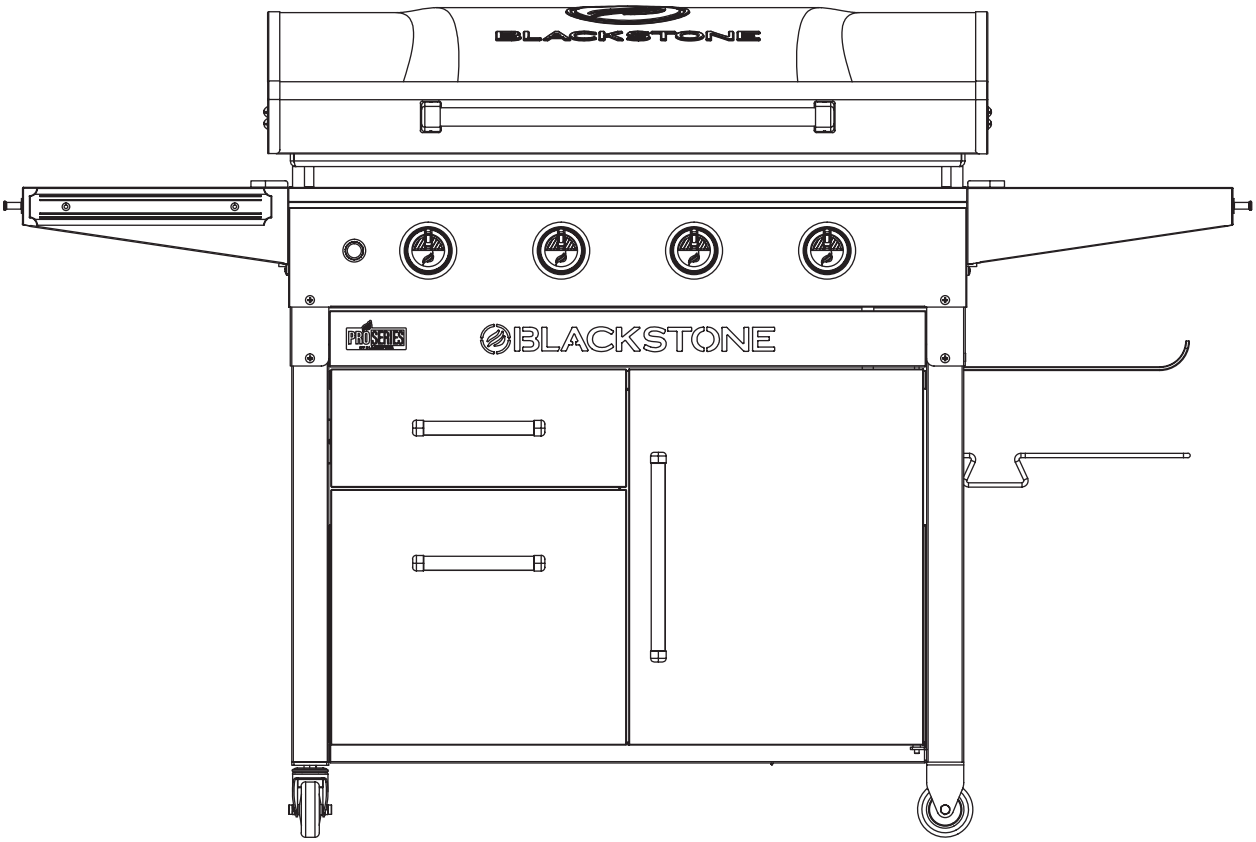

North Atlantic Imports LLC | 1073 West 1700 North Logan, UT 84321 | Blackstoneproducts.com

SAFETY ALERT KEY

Read and follow all of the notices found throughout the manual.

⚠ DANGER

Indicates an imminently hazardous situation which, if not avoided, will result in death or serious injury.

⚠ WARNING

Indicates the possibility of serious bodily injury if the instructions are not followed.

⚠ CAUTION

Indicates a potentially hazardous situation which, if not avoided, may result in minor or moderate injury.

Before proceeding, make certain that you read and understand the Owner's Manual included with your griddle.

Hazardous fire or explosion may result if instructions are ignored.

It is the consumer's responsibility to see that the griddle is properly assembled, installed, and maintained. Failure to follow the instructions in this manual could result in bodily injury and/or property damage.

Model Number _____

Serial Number _____

Date Purchased _____

INSTALLER/ASSEMBLER:
Leave these instructions with consumer.

CONSUMER:
Keep this manual for future reference.

TO REGISTER your Blackstone product please go to www.blackstoneproducts.com/register-griddle

PARTS & ASSEMBLY

ILLUSTRATED PARTS LIST

01. Griddle body (1 piece) 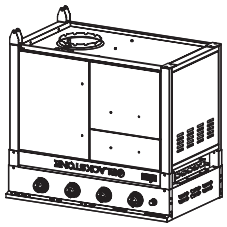	02. Griddle top & hood (1 piece)	03. Left side shelf (1 piece) & Right side shelf (1 piece) 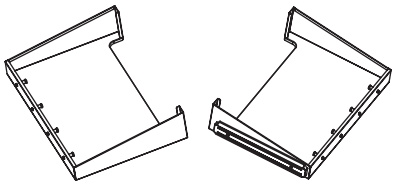
04. Hood handle (1 piece) 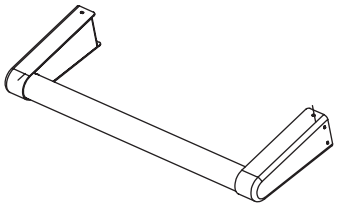	05. Drawer handle (2 pieces) & Cabinet handle (1 piece) 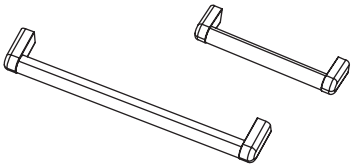	06. Garbage bag holder (1 piece) & Paper towel holder (1 piece) 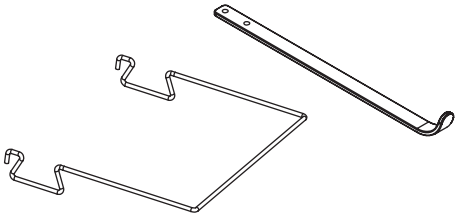
07. Caster Wheel (2 pieces) 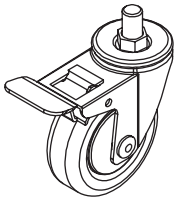	08. Wheel (2 pieces) 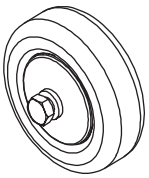	09. Grease cup (1 piece) 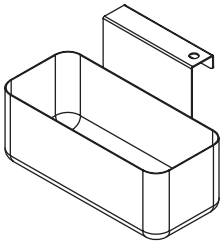
10. Washer (4 pieces) 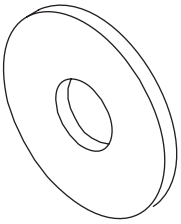	11. Mica sheet (2 pieces) 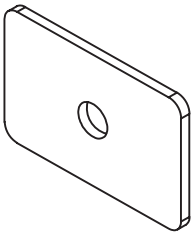	12. Gray M6X57 bolt (4 pieces) 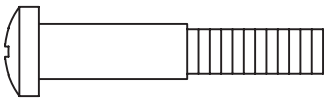
13. Gray M6X12 bolt (8 pieces) & Black M6X12 bolt (6 pieces) 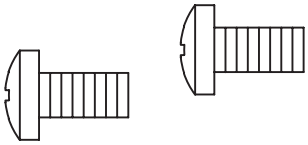	14. Small thumbscrew (1 piece) 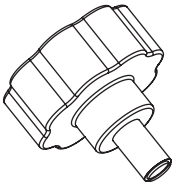	**NOT INCLUDED** - 20lb LP Gas Tank & AA Battery 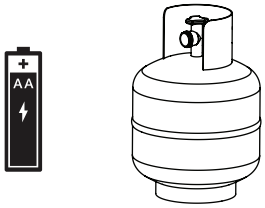

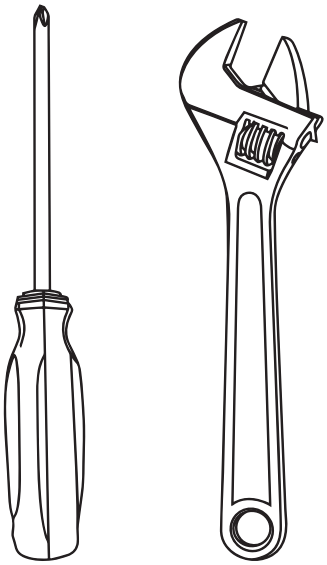

ASSEMBLY INSTRUCTIONS

Please read all instructions thoroughly before proceeding. Make sure all the plastic packing material is removed before assembling

Find a large, clean area to assemble your griddle. Please refer to the parts list and assembly diagrams as necessary.

Griddle assembly involves large components; therefore, **it is advised to have two people assemble the unit.**

STEP 01

With the help of another person, remove the griddle body from the packaging and lay it upside down on a smooth flat surface. Unscrew the bolt and nut from the wheels and attach them to the left side of the griddle base. Next lock the caster wheels and use a wrench to tighten them into the right side of the griddle base.

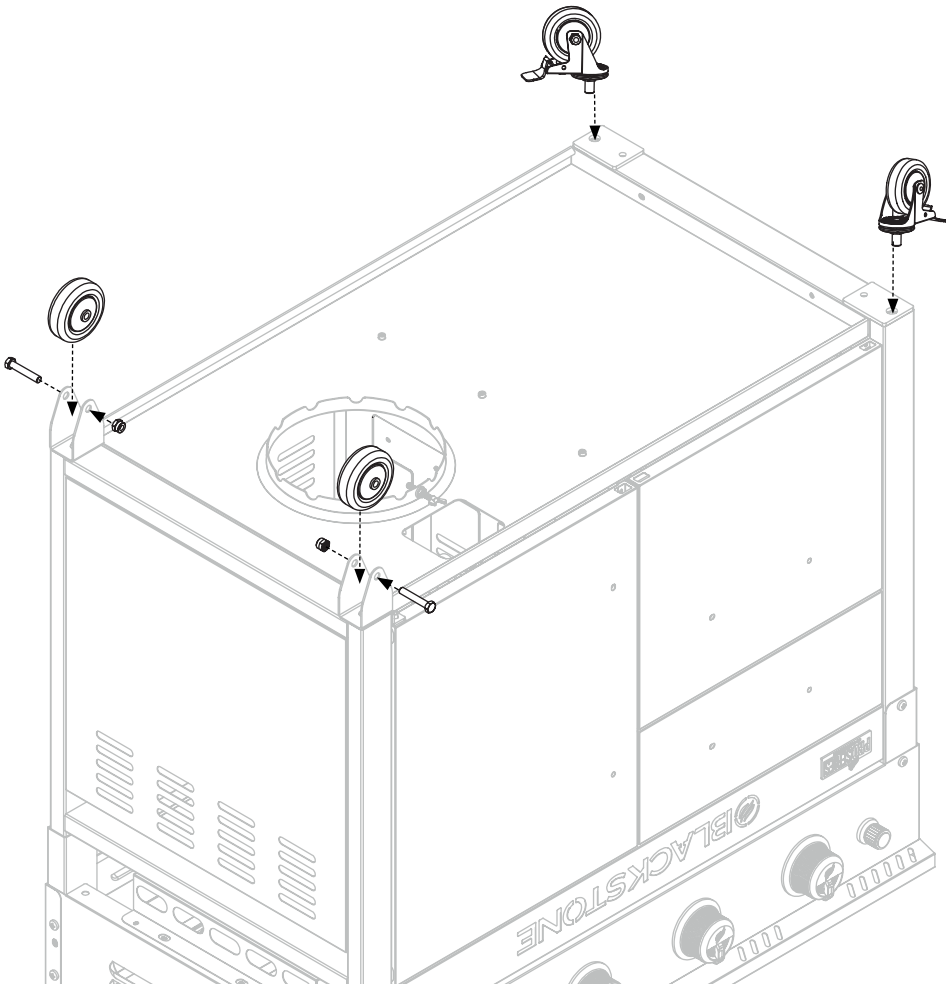

TOOLS NEEDED: Phillips Head Screwdriver & Adjustable Wrench

STEP 02

With the help of another person, pick up the griddle body and set it on its wheels. Attach the cabinet handle to the cabinet door with two (2) black M6X12 bolts.

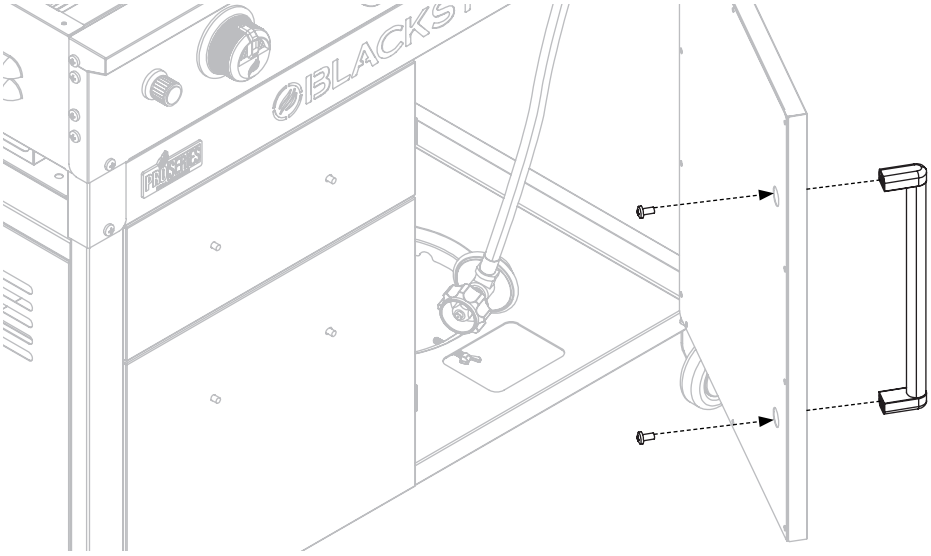

STEP 03

Attach the handle to the lower drawer with two (2) black M6X12 bolts. Attach the handle to the upper drawer with two (2) black M6X12 bolts.

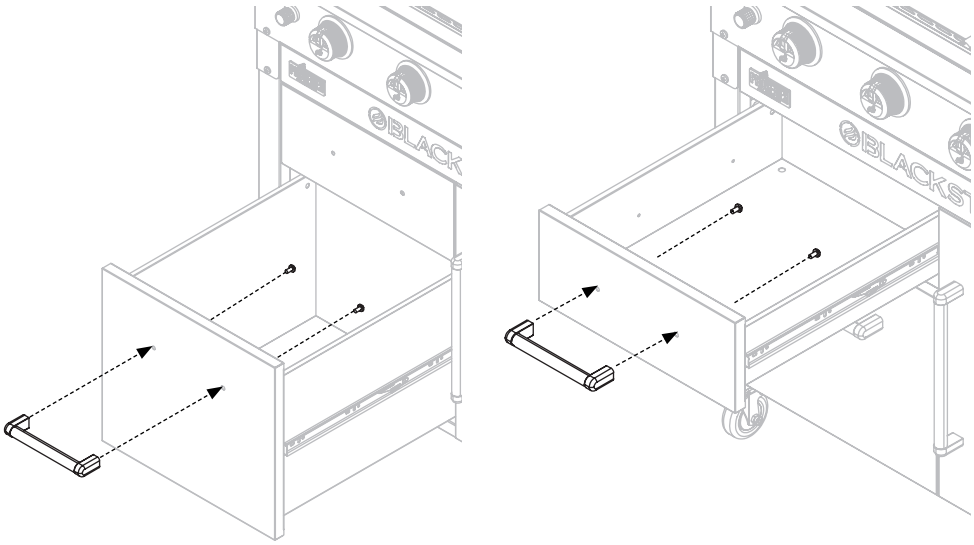

⚠ WARNING

The manufacturer has made every effort to eliminate any sharp edges. However, you should handle all components with care to avoid accidental injury.

Some parts may contain sharp edges, especially as noted in these instructions. Wear protective gloves if necessary.

⚠ WARNING

The use of alcohol, prescription or non-prescription drugs may impair the consumer's ability to properly assemble or safely operate the appliance.

⚠ CAUTION

Two people are recommended for the assembly of this product.

STEP 04

Assemble the left side shelf by first unscrewing the four (4) metal pegs and washers from the backside of the side shelf. Then, attach the four (4) metal pegs and four (4) washers to the front of the side shelf. Then, attach the left side shelf with four (4) gray M6X12 bolts to the griddle body.

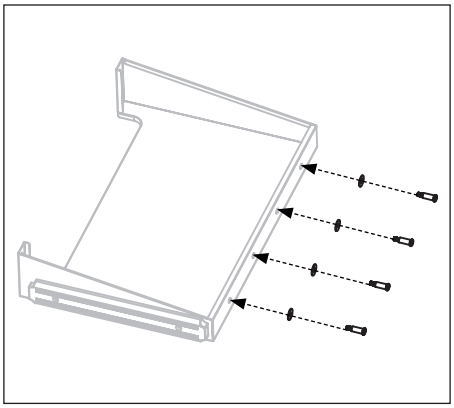

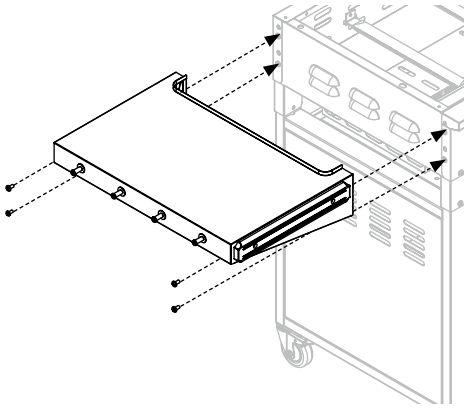

STEP 05

Unscrew the four metal pegs and four (4) washers from the back of the right side shelf and attach them to the front. Attach shelf to the right side of the griddle body with four (4) gray M6X12 bolts. Then place the garbage bag holder into the corresponding holes in the griddle body.

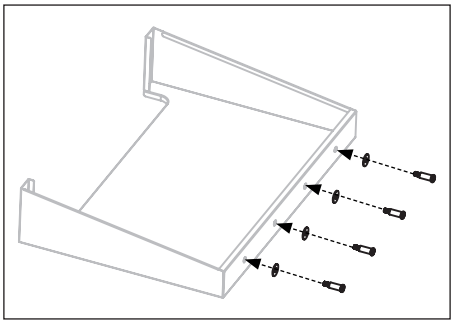

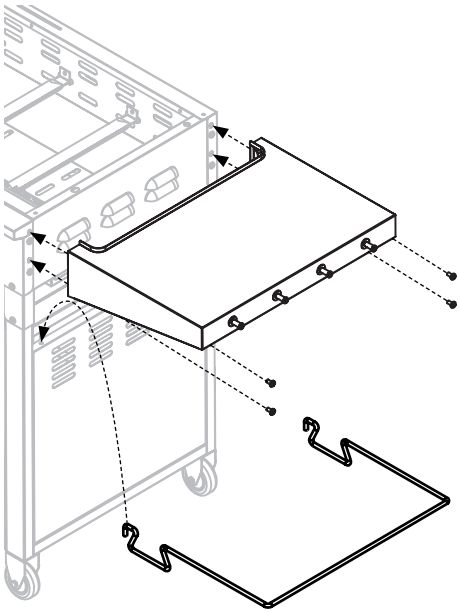

STEP 06

Remove the small thumbscrew, rotate paper towel holder to the outward position. Replace and tighten small thumbscrew to lock the paper towel holder in place.

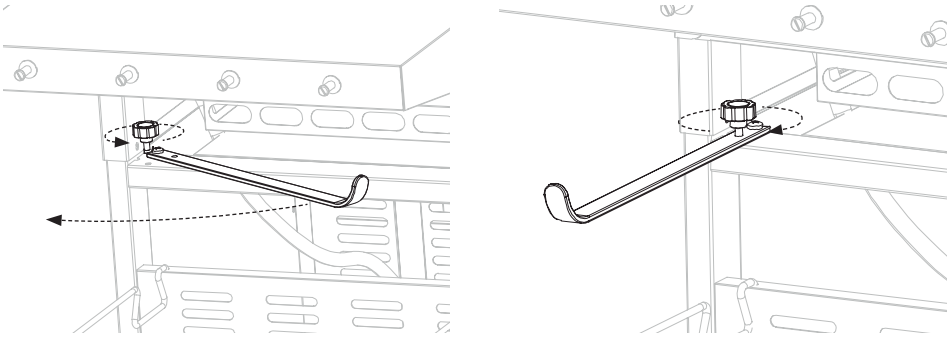

STEP 07

With the help of another person, place the griddle top and hood on to the griddle body by aligning the four pins to the holes on top of the unit. Make sure the pins are fully seated in the holes on the top. Then place the grease cup at the rear of the unit.

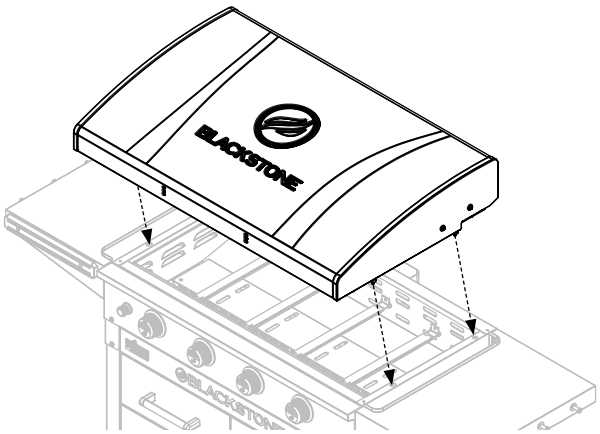

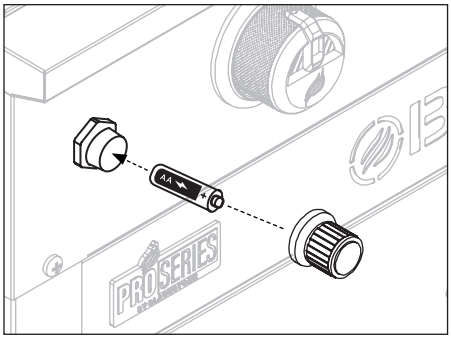

Insert one AA battery (not included) into the battery socket with the positive terminal facing out, and then screw on the Ignition Button until tight, be careful not to over tighten.

STEP 08

Attach the handle on to the griddle hood with four (4) M6X20 bolts and four (4) washers from the inside of the hood and two (2) mica sheets from the top.

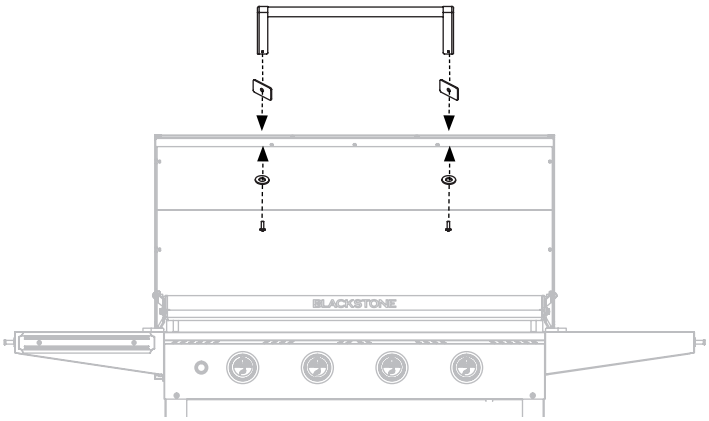

STEP 09

Proceed to seasoning instructions in the Owner's Manual. Enjoy cooking outdoors on your Blackstone 36" Pro Series Griddle Cooking Station!

NEED HELP? Call Blackstone Information Center for missing parts, assembly or and operation questions: **435-252-3030**
or email us at:
support@blackstoneproducts.com

BLACKSTONE®

MODELO 1820

PRO SERIES

36" PLANCHA ESTACIÓN DE COCINA

Piezas y ensamblaje

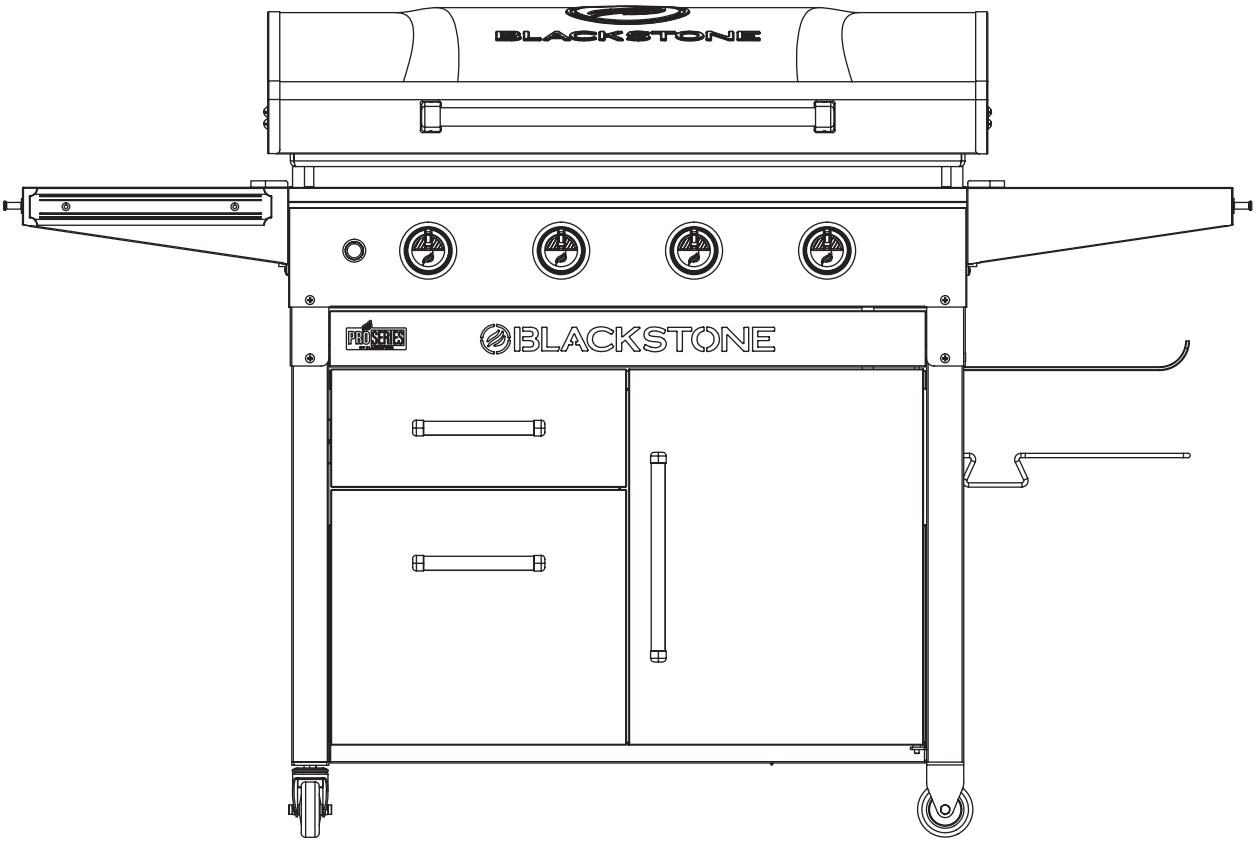

LLAVE DE ALERTA DE SEGURIDAD

Lea y siga todos los avisos que se encuentran en el manual.

⚠ PELIGRO

Indica una situación de peligro inminente que, si no se evita, causará la muerte o lesiones graves.

⚠ ADVERTENCIA

Indica la posibilidad de lesiones corporales graves si no se siguen las instrucciones.

⚠ PRECAUCIÓN

Indica una situación potencialmente peligrosa que, si no se evita, puede resultar en una lesión moderada.

Antes de continuar, asegúrese de leer y comprender el Manual del propietario incluido con su plancha.

Se pueden producir incendios o explosiones peligrosas si se ignoran las instrucciones.

Es responsabilidad del consumidor ver que la plancha esté correctamente ensamblada, instalada y mantenida. Si no se siguen las instrucciones de este manual, se podrían producir lesiones corporales y/o daños a la propiedad.

Número de modelo_____

Número de serie _____

Fecha de compra _____

INSTALADOR/ENSAMBLADOR:
Entréguele estas instrucciones al consumidor.

CONSUMIDOR:
Guarde este manual para futuras referencias.

PARA REGISTRAR su producto Blackstone, vaya a www.blackstoneproducts.com/register-griddle

PIEZAS Y ENSAMBLAJE

LISTA DE PIEZAS ILUSTRADA

01. Cuerpo de plancha (1 pieza)	02. Plancha y capucha (1 pieza)	03. Estante lateral izquierdo (1 pieza) y estante lateral derecho (1 pieza)
04. Mango de capucha (1 pieza)	05. Manija del cajón (2 piezas) y manija del gabinete (1 pieza)	06. Soporte para bolsas de basura (1 pieza) y soporte para toallas de papel (1 pieza)
07. Ruedas giratorias (2 piezas)	08. Ruedas (2 piezas)	09. Vaso de grasa (1 pieza)
10. Aarandela (4 piezas)	11. Hoja de mica (2 piezas)	12. Perns M6X57 gris (2 piezas)
13. Perno M6X12 gris (8 piezas) 14. Perno M6X12 negro (6 piezas)	15. Tornillo pequeño (1 pieza)	**NO INCLUIDO** - Tanque de gas LP de 20 lb y batería AA

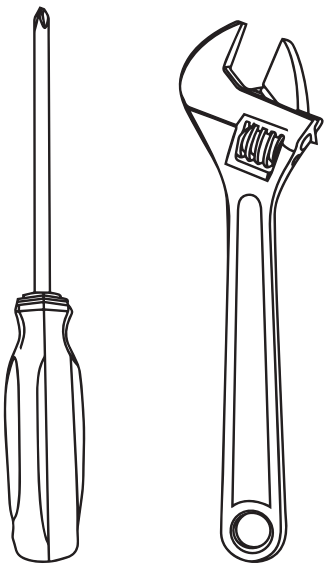

INSTRUCCIONES DE MONTAJE

Lea atentamente todas las instrucciones antes de continuar. Asegúrese de retirar todo el material de embalaje de plástico antes de ensamblarlo

Encuentre un área grande y limpia para ensamblar su plancha. Consulte la lista de piezas y los diagramas de ensamblaje según sea necesario.

El ensamblaje de la plancha involucra componentes grandes; por lo tanto, **se aconseja que dos personas ensamblen la unidad.**

PASO 01

Con la ayuda de otra persona, retire el cuerpo de la plancha del embalaje y colóquelo boca abajo sobre una superficie plana y lisa. Desenrosque el perno y la tuerca de las ruedas y conéctelos al lado izquierdo de la base de la plancha. Luego, bloquee las ruedas y use una llave para apretarlas en el lado derecho de la base de la plancha.

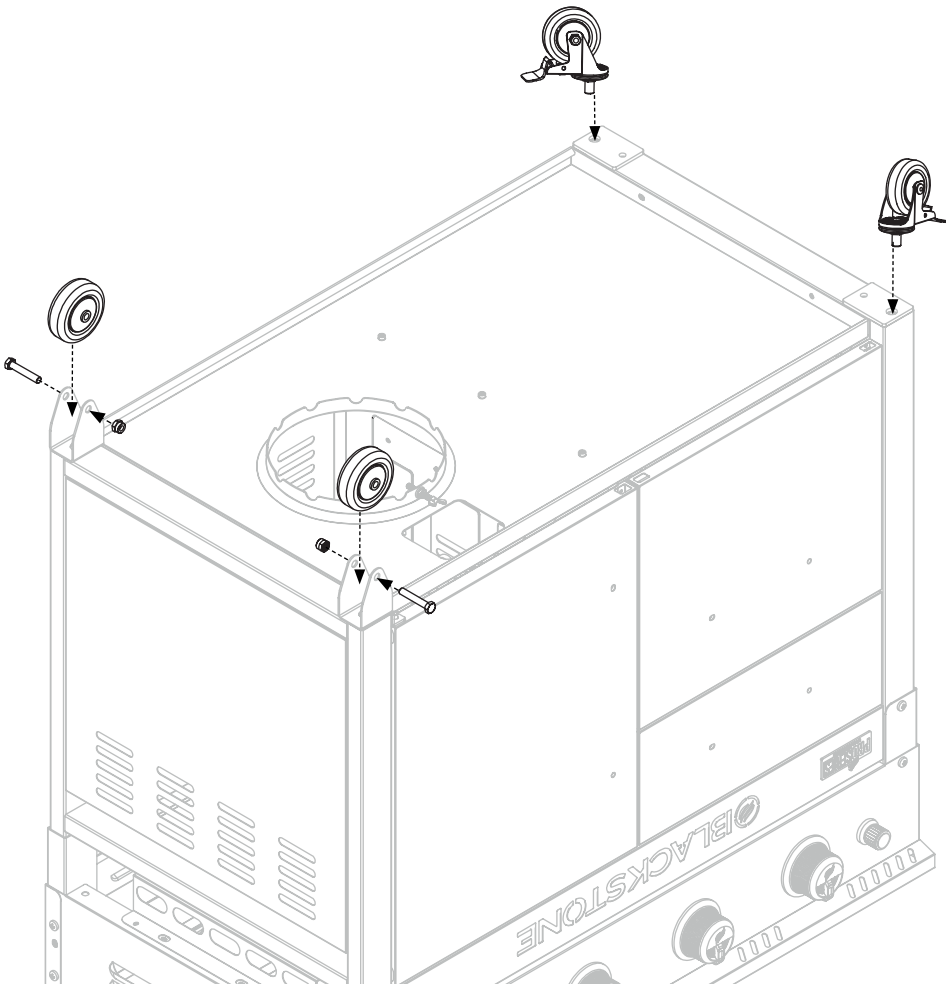

HERRAMIENTAS NECESARIAS:
destornillador Phillips y llave ajustable

PASO 02

Con la ayuda de otra persona, levante el cuerpo de la plancha y colóquelo sobre sus ruedas.Fije la manija del gabinete a la puerta del gabinete con dos (2) pernos negros M6X12.

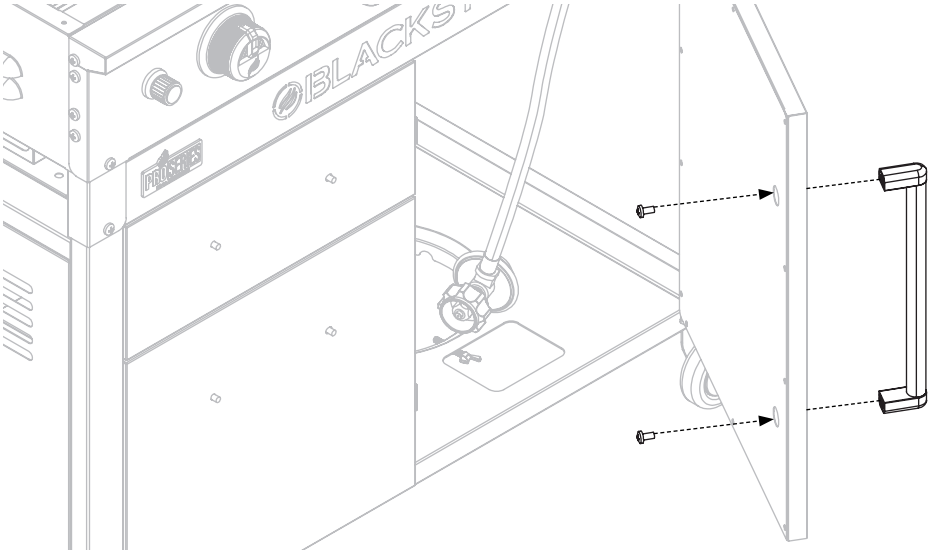

PASO 03

Fije la manija al cajón inferior con dos (2) pernos negros M6X12. Fije la manija al cajón superior con dos (2) pernos negros M6X12.

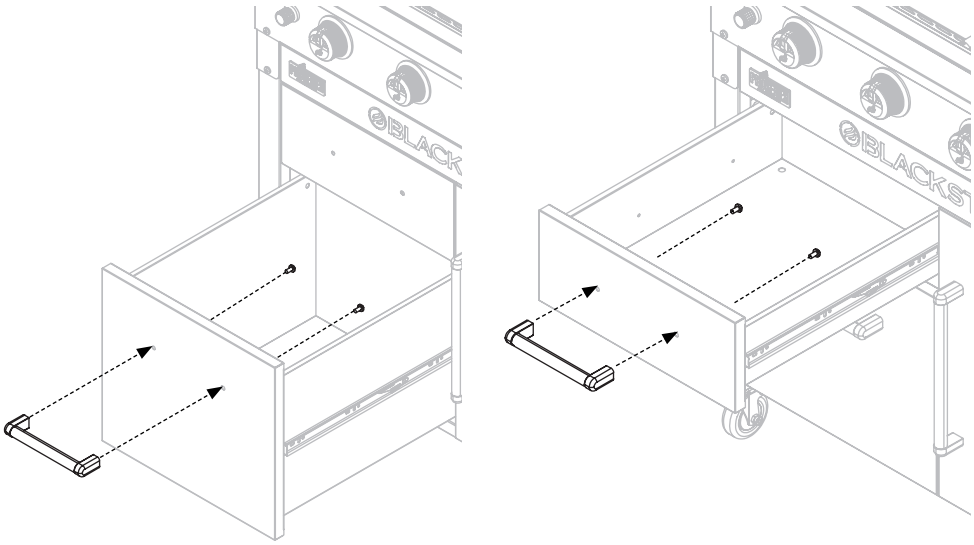

⚠ ADVERTENCIA

El fabricante ha hecho todo lo posible para eliminar los bordes afilados. Sin embargo, debe manejar todos los componentes con cuidado para evitar lesiones accidentales.

Algunas partes pueden contener bordes afilados, especialmente como se indica en estas instrucciones. Use guantes de protección si es necesario.

⚠ ADVERTENCIA

El uso de alcohol, medicamentos recetados o sin receta puede afectar la capacidad del consumidor para ensamblar u operar el aparato de manera segura.

⚠ PRECAUCIÓN

Se recomiendan dos personas para el montaje de este producto.

PASO 04

Ensamble el estante lateral izquierdo desenroscando primero las cuatro (4) clavijas y arandelas metálicas de la parte posterior del estante lateral. Luego, coloque las cuatro (4) clavijas de metal y las cuatro (4) arandelas en la parte frontal del estante lateral. Luego, fije el estante lateral izquierdo con cuatro (4) pernos M6X12 grises al cuerpo de la plancha.

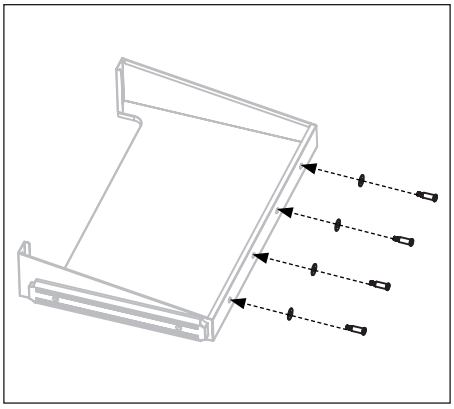

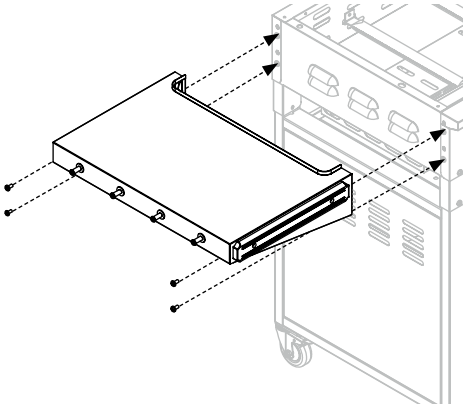

PASO 05

Desatornille las cuatro clavijas metálicas y las cuatro (4) arandelas de la parte posterior del estante lateral derecho y fíjelas al frente. Fije el estante al lado derecho del cuerpo de la plancha con cuatro (4) pernos M6X12 grises. Luego, coloque el soporte de la bolsa de basura en los orificios correspondientes del cuerpo de la plancha.

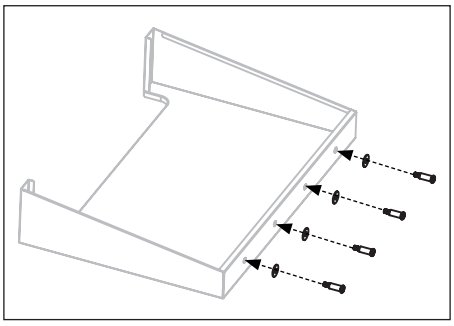

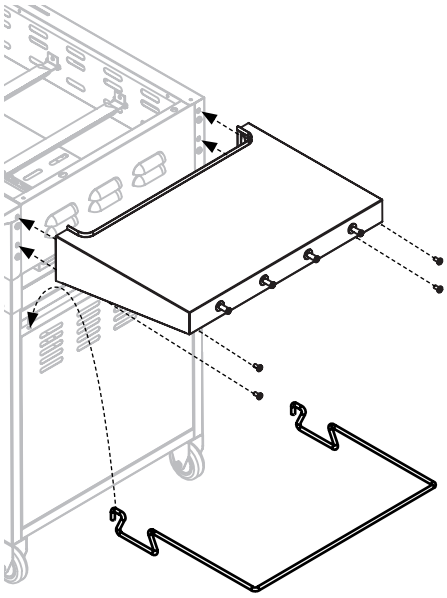

PASO 06

Retire el tornillo pequeño, gire el soporte de la toalla de papel hacia afuera. Vuelva a colocar y apriete el tornillo pequeño para bloquear el soporte de la toalla de papel en su lugar.

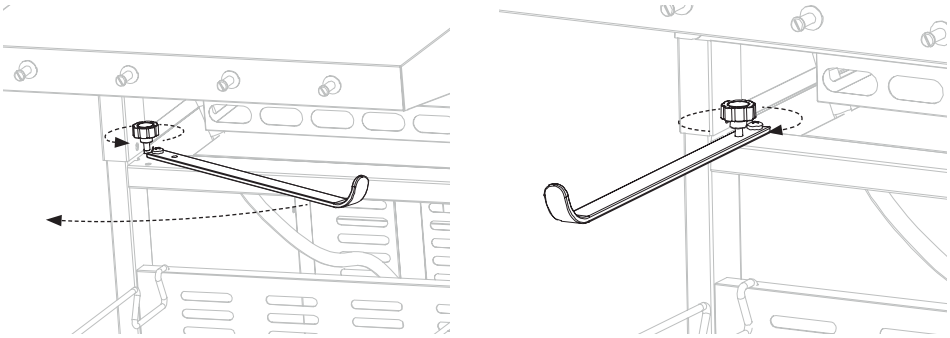

PASO 07

Con la ayuda de otra persona, coloque la parte superior y la campana de la plancha sobre el cuerpo de la plancha alineando las cuatro clavijas con los agujeros en la parte superior de la unidad. Asegúrese de que los pasadores estén completamente asentados en los agujeros en la parte superior. Luego coloque la copa de grasa en la parte posterior de la unidad.

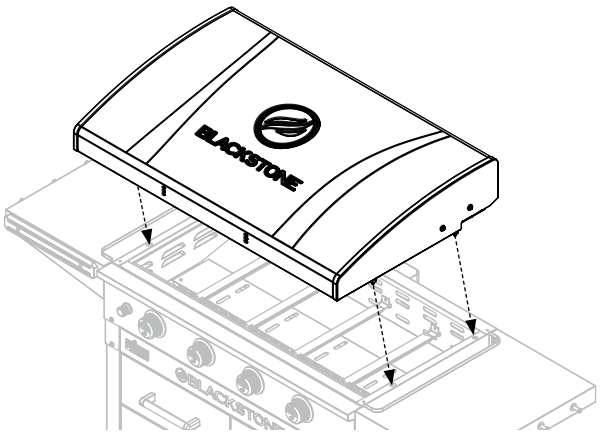

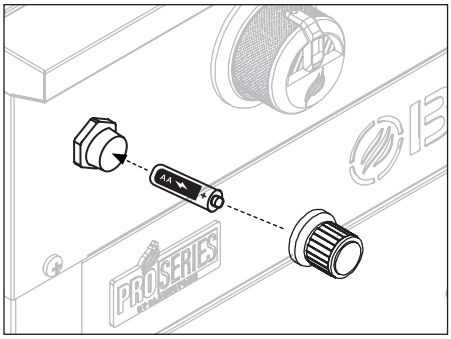

Inserte una batería AA (no incluida) en el zócalo de la batería con el terminal positivo hacia afuera y luego atornille el botón de encendido hasta que esté apretado, tenga cuidado de no apretarlo demasiado.

PASO 08

Fije la manija a la campana de la plancha con cuatro (4) pernos M6X20 y cuatro (4) arandelas desde el interior de la campana y dos (2) láminas de mica desde la parte superior.

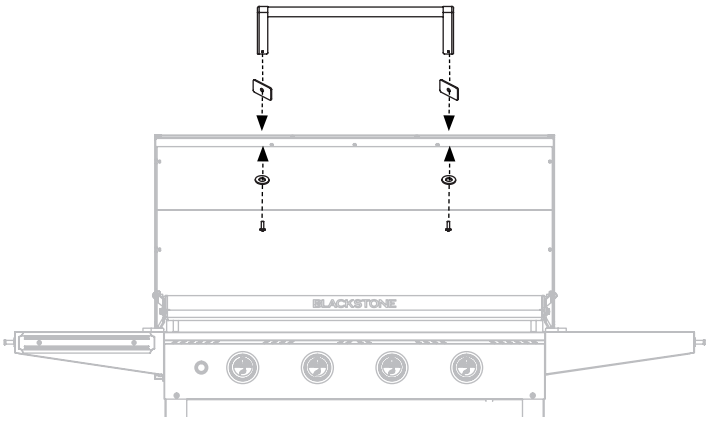

PASO 09

Continúe con las instrucciones de condimento en el Manual del propietario. ¡Disfrute cocinando al aire libre en su estación de cocción a la plancha Blackstone Pro Series de 36 pulgadas!

¿NECESITA AYUDA? Llame al Centro de información de Blackstone si tiene preguntas en cuanto a piezas faltantes, ensamblaje uoperaciones a través del **435-252-3030** o envíenos un correo electrónico a: **support@blackstoneproducts.com**

BLACKSTONE®

MODÈLE 1820

PRO SERIES

STATION DE PATIO GRIDDLE DE 36"

Pièces et assemblage

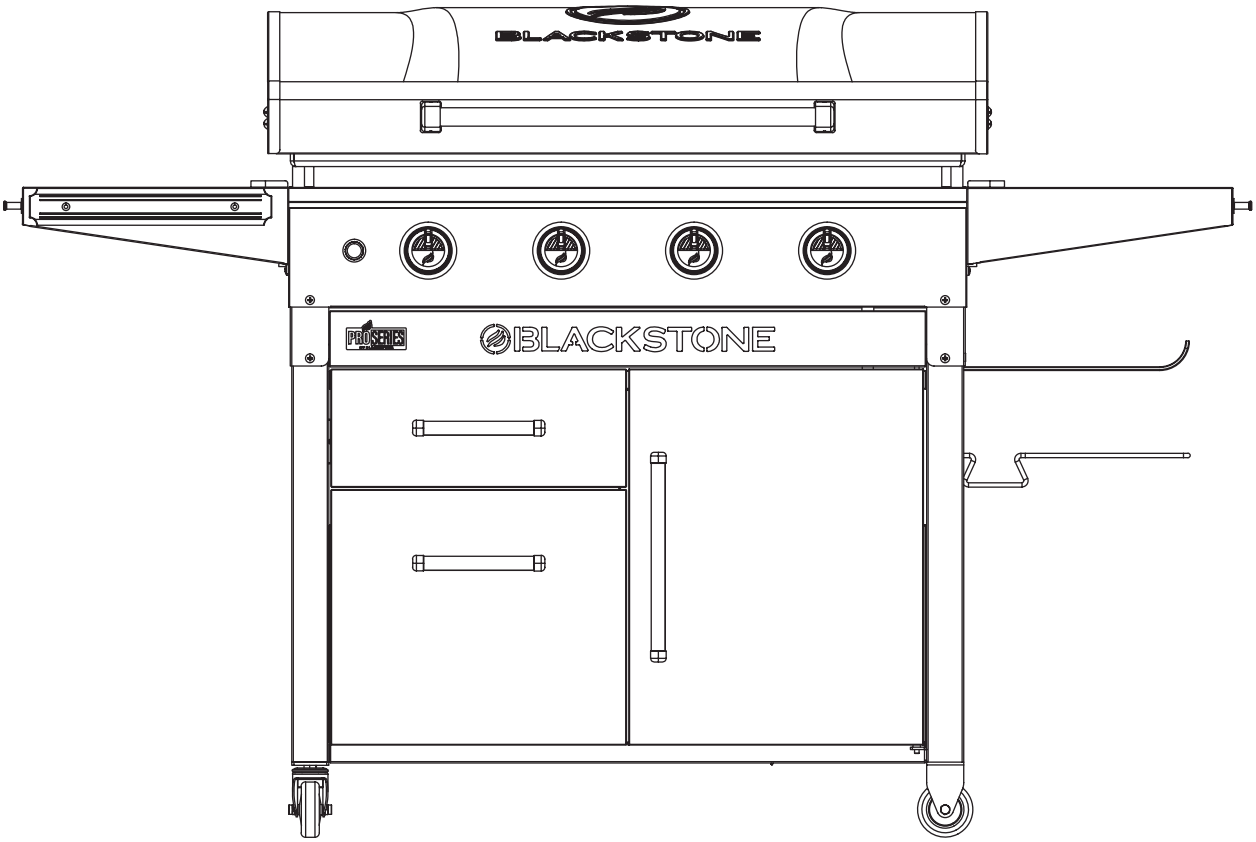

CLÉ D'ALERTE DE SÉCURITÉ

Lisez et suivez tous les conseils qui se trouvent dans ce manuel.

⚠ DANGER

Indique une situation extrêmement dangereuse qui, si elle n'est pas évitée, peut entraîner des blessures graves, voire mortelles.

⚠ ATTENTION

Indique la possibilité de blessures corporelles graves si les instructions ne sont pas suivies.

⚠ MISE EN GARDE

Indique une situation potentiellement dangereuse qui, si elle n'est pas évitée, peut entraîner des blessures légères ou modérées.

Avant de continuer, assurez-vous de lire et de comprendre le mode d'emploi fourni avec votre gril.

Le non-respect des instructions peut provoquer un incendie ou une explosion.

Il incombe au consommateur de s'assurer que le gril est correctement assemblé, installé et entretenu. Si vous ne suivez pas les instructions de ce manuel, vous risquez des blessures corporelles et / ou des dégâts matériels.

Numéro de modèle _____

Numéro de série _____

Date d'achat _____

INSTALLATEUR / ASSEMBLEUR:
Laissez ces instructions au client.

CLIENT:
Conservez ce manuel pour vous y référer ultérieurement.

POUR ENREGISTRER votre produit Blackstone veuillez vous rendre sur www.blackstoneproducts.com/enregistrer-gril

PIÈCES ET ASSEMBLAGE

LISTE DES PIÈCES ILLUSTRÉES

01. Corps de plaque chauffante (1 pièce) 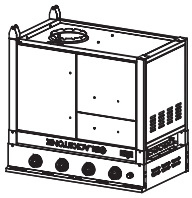	02. Plaque de cuisson et capot (1 pièce)	03. Tablette latérale gauche (1 pièce) et tablette latérale droite (1 pièce) 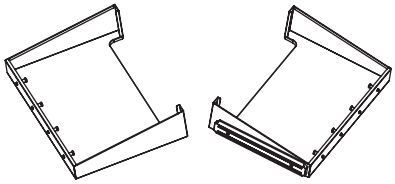
04. Poignée de capuche (1 pièce) 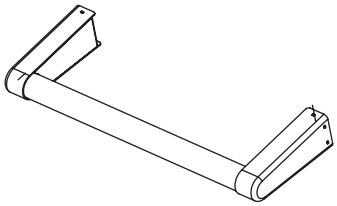	05. Poignée de tiroir (2 pièces) et poignée de meuble (1 pièce) 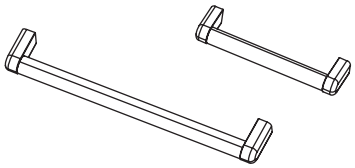	06. Porte-sac à ordures (1 pièce) et porte-serviettes en papier (1 pièce) 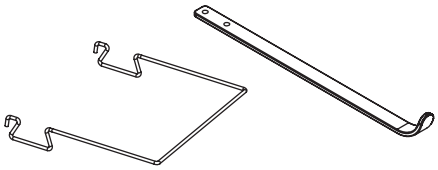
07. Roulettes (2 pièces) 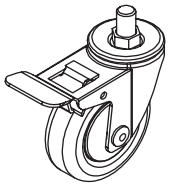	08. Roues (2 pièces) 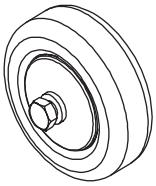	09. Coupe-graisse arrière (1 pièce) 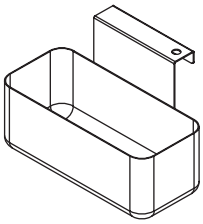
10. Rondelle (4 pièces) 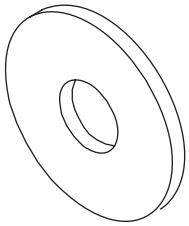	11. Feuille de mica (2 pièces) 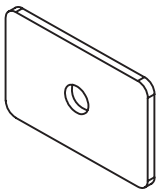	12. Boulon M6X57 gris (4 pièces) 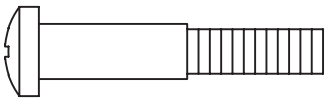
13. Boulon M6X12 gris (8 pièces) 14. Boulon M6X12 noir (6 pièces) 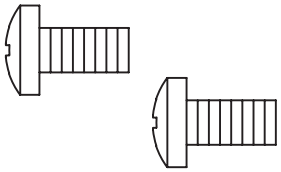	15. Petite vis à oreilles (1 pièce) 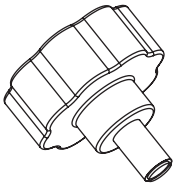	**NON INCLUS** - Réservoir de gaz LP de 20 lb et pile AA 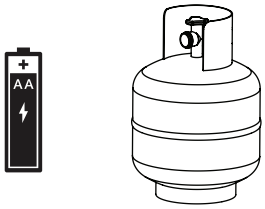

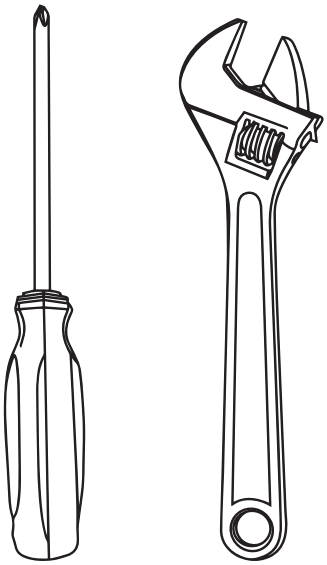

INSTRUCTIONS DE MONTAGE

Veuillez lire attentivement toutes les instructions avant de continuer. Assurez-vous que tout le matériel d'emballage en plastique est enlevé avant de procéder à l'assemblage.

Trouvez une grande surface propre pour assembler votre gril. Veuillez vous référer à la liste des pièces et aux schémas d'assemblage si nécessaire.

L'assemblage de le gril implique de gros éléments;**il est donc conseillé d'assembler l'appareil à deux personnes.**

ÉTAPE 01

Avec l'aide d'une autre personne, retirez le corps de la plaque chauffante de l'emballage et posez-le à l'envers sur une surface plane et lisse. Dévissez le boulon et l'écrou des roues et fixez-les sur le côté gauche de la base de la plaque chauffante. Ensuite, verrouillez les roulettes et utilisez une clé pour les serrer dans le côté droit de la base de la plaque chauffante.

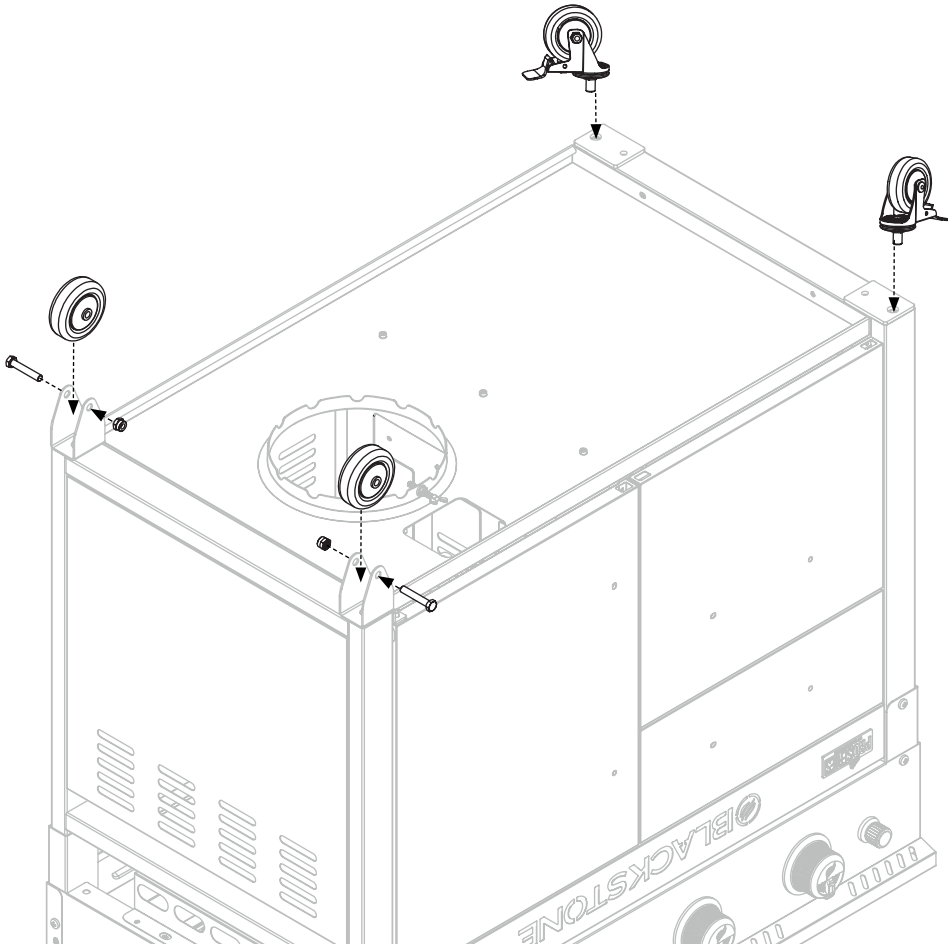

OUTILS NÉCESSAIRES: tournevis cruciforme et clé à molette

ÉTAPE 02

Avec l'aide d'une autre personne, prenez le corps de la plaque chauffante et posez-la sur ses roues. Fixez la poignée de l'armoire à la porte de l'armoire avec deux (2) boulons noirs M6X12.

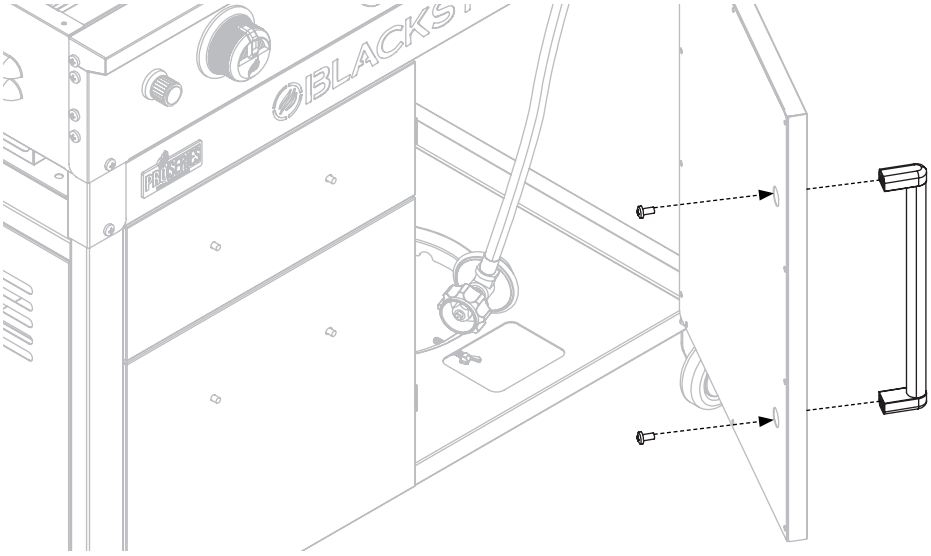

ÉTAPE 03

Fixez la poignée au tiroir inférieur avec deux (2) boulons noirs M6X12. Fixez la poignée au tiroir supérieur avec deux (2) boulons noirs M6X12.

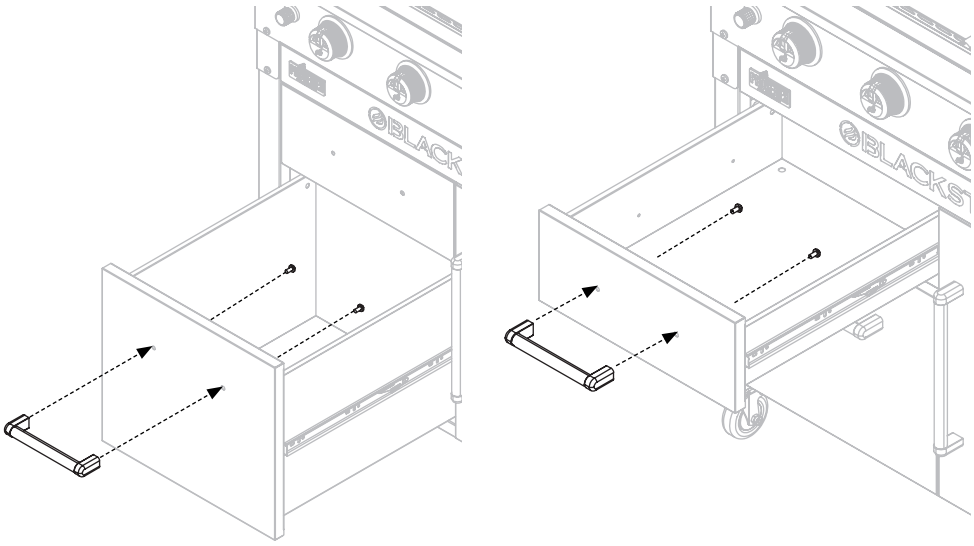

⚠ ATTENTION

Le fabricant a tout mis en œuvre pour éliminer les bords tranchants. Cependant, vous devez manipuler tous les éléments avec soin pour éviter les blessures accidentelles.

Certaines pièces peuvent comporter des bords tranchants, notamment celles indiquées dans ces instructions. Portez des gants de protection si nécessaire.

⚠ ATTENTION

L'utilisation d'alcool, de médicaments sur ordonnance ou en vente libre peut nuire à la capacité du consommateur d'assembler correctement ou d'utiliser cet appareil en toute sécurité.

⚠ MISE EN GARDE

Il est recommandé de monter ce produit à deux personnes.

ÉTAPE 04

Assemblez la tablette latérale gauche en dévissant d'abord les quatre (4) tiges métalliques et les rondelles de l'arrière de la tablette latérale. Ensuite, fixez les quatre (4) piquets en métal et les quatre (4) rondelles à l'avant de la tablette latérale. Ensuite, fixez la tablette latérale gauche avec quatre (4) boulons M6X12 gris au corps de la plaque chauffante.

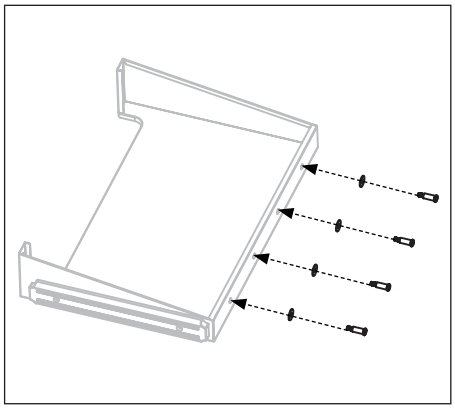

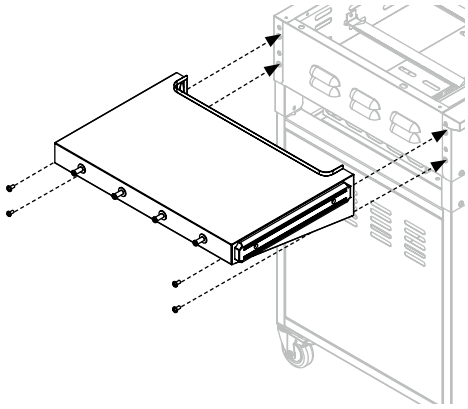

ÉTAPE 05

Dévissez les quatre chevilles métalliques et les quatre (4) rondelles de l'arrière de la tablette latérale droite et fixez-les à l'avant. Fixez l'étagère sur le côté droit du corps de la plaque avec quatre (4) boulons gris M6X12. Placez ensuite le support de sac poubelle dans les trous correspondants du corps de la plaque chauffante.

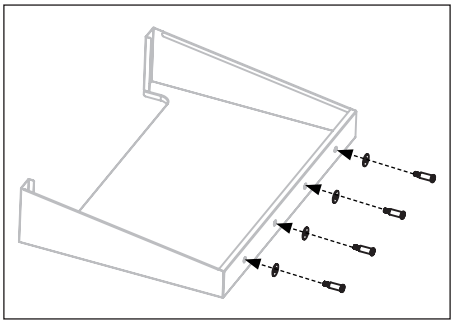

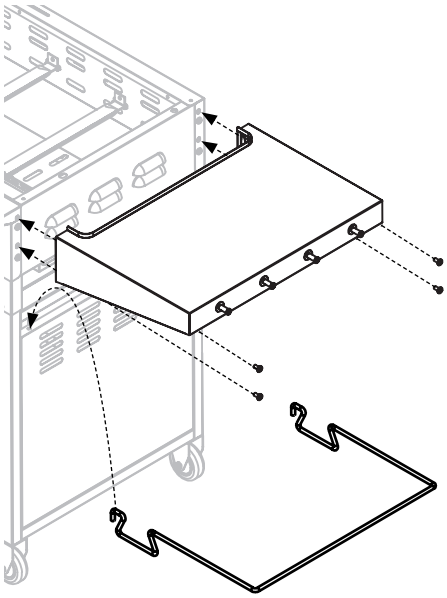

ÉTAPE 06

Retirez la petite vis à oreilles, faites pivoter le porte-serviette en papier vers l'extérieur. Remettez en place et serrez la petite vis à oreilles pour verrouiller le porte-serviette en papier.

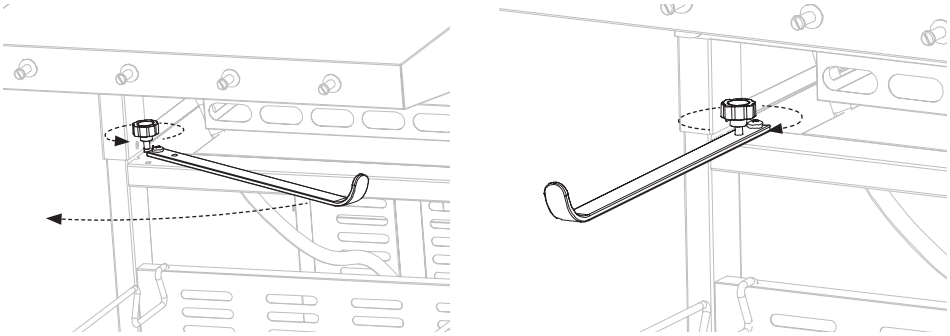

ÉTAPE 07

Avec l'aide d'une autre personne, placez le dessus de la plaque chauffante et le capot sur son corps en alignant les quatre broches sur les trous situés en haut de l'appareil. Assurez-vous que les broches sont complètement insérées dans les trous du haut. Ensuite, placez le récipient à graisse à l'arrière de l'appareil.

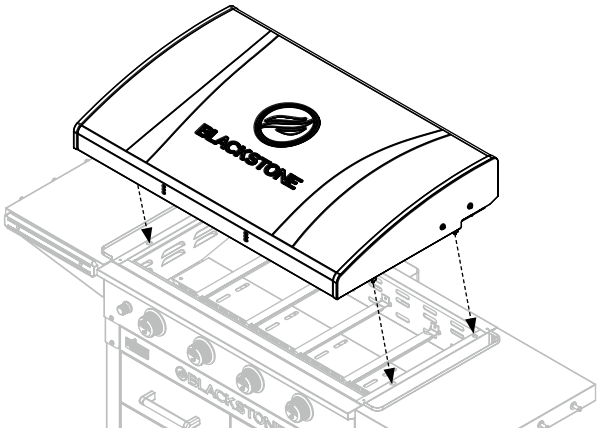

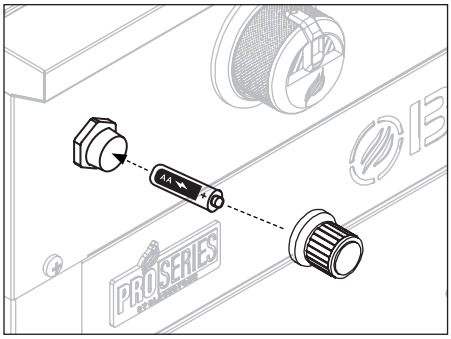

Insérez une pile AA (non fournie) dans le support de pile en orientant la borne positive vers l'extérieur, puis vissez le bouton d'allumage jusqu'à ce qu'il soit bien serré, veillez à ne pas trop serrer.

ÉTAPE 08

Fixez la poignée sur la hotte avec quatre (4) boulons M6X20 et quatre (4) rondelles à l'intérieur de la hotte et deux (2) feuilles de mica par le haut.

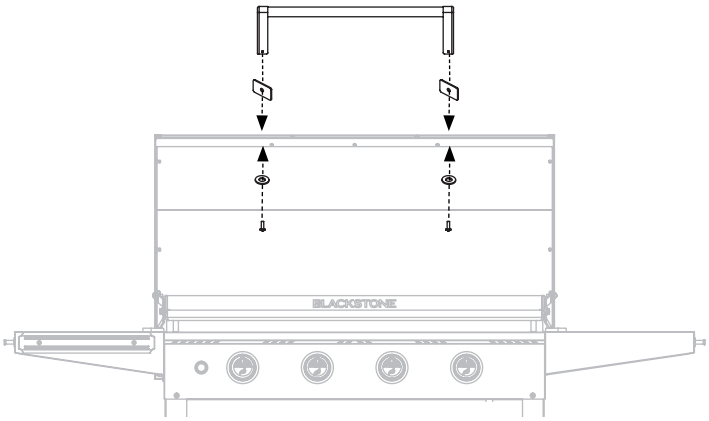

ÉTAPE 09

Passez aux instructions d'assaisonnement dans le manuel du propriétaire.
Profitez de la cuisine en plein air sur votre station de cuisson à plaque chauffante Blackstone 36 po série professionnelle!

BESOIN D'AIDE? Appelez le centre d'information Blackstone pour toute question concernant des pièces manquantes, l'assemblage ou le fonctionnement:
435-252-3030 ou écrivez-nous à:
support@blackstoneproducts.com