BLACKSTONE®

MODEL 1863

36" GRIDDLE COOKING STATION

Parts & Assembly

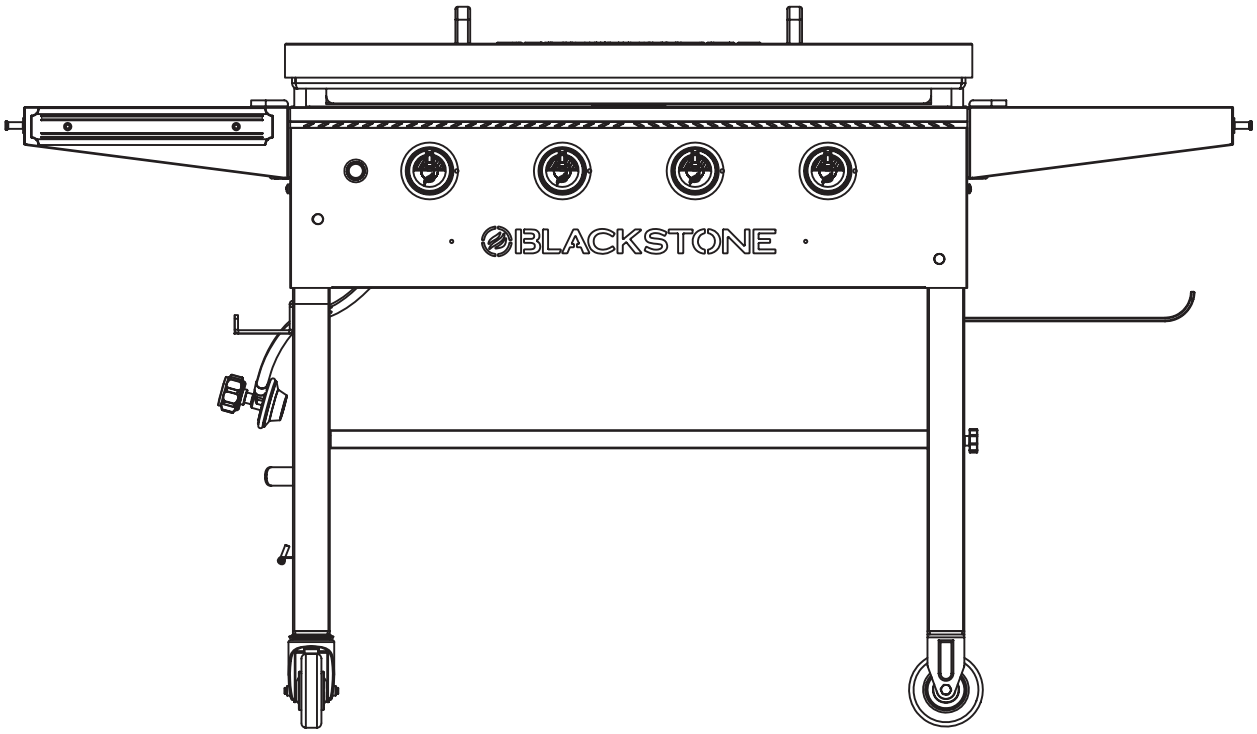

North Atlantic Imports LLC | 1073 West 1700 North, Logan UT 84321 | Blackstoneproducts.com

SAFETY ALERT KEY

Read and follow all of the notices found throughout the manual.

⚠ DANGER

Indicates an imminently hazardous situation which, if not avoided, will result in death or serious injury.

⚠ WARNING

Indicates the possibility of serious bodily injury if the instructions are not followed.

⚠ CAUTION

Indicates a potentially hazardous situation which, if not avoided, may result in minor or moderate injury.

Before proceeding, make certain that you read and understand the Owner's Manual included with your griddle.

Hazardous fire or explosion may result if instructions are ignored.

It is the consumer's responsibility to see that the griddle is properly assembled, installed, and maintained. Failure to follow the instructions in this manual could result in bodily injury and/or property damage.

Model Number _____

Serial Number _____

Date Purchased _____

INSTALLER/ASSEMBLER:
Leave these instructions with consumer.

CONSUMER:
Keep this manual for future reference.

TO REGISTER your Blackstone product please go to www.blackstoneproducts.com/register-griddle

PARTS & ASSEMBLY

ILLUSTRATED PARTS LIST

01. Body (1 piece) 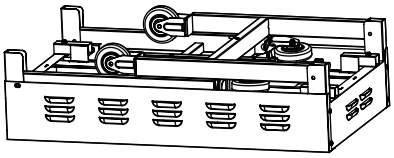	02. Griddle top (1 piece) 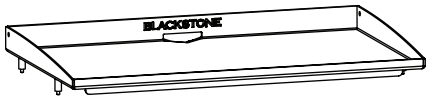	03. Side shelves (2 pieces) & Side shelf plates (4 pieces) 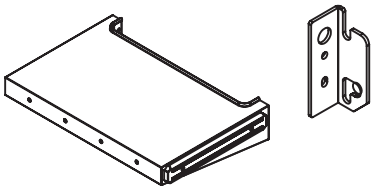
04. Side Handle (1 piece) 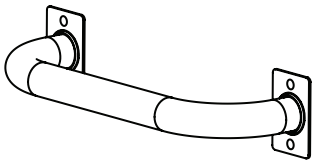	05. Side shelf pegs (8 pieces) & peg washers (8 pieces) 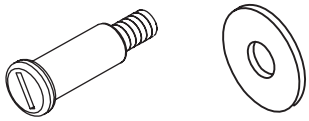	06. Control knobs (4 pieces) & Ignition Button (1 piece) 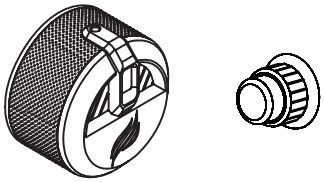
07. Hard cover handle (2 pieces) & Hard cover (1 piece) & Hard cover hook (2 pieces) 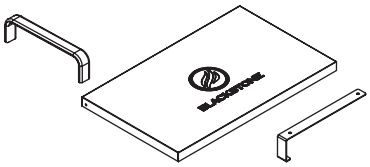	08. Grease cup (1 piece) & Paper towel holder (1 piece) 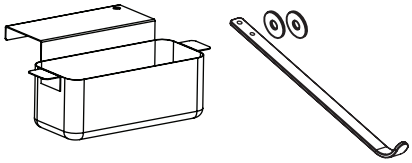	09. Bottom Tray (1 piece) 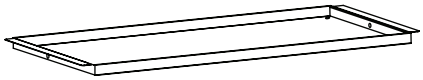
10. Upper propane tank hanger (1 piece) & cotter pin (1 piece) & shear pin (1 piece) & Lower propane tank holder (1 piece) 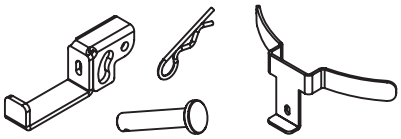	11. M6x12 bolt (13 pieces) & M8 screws (8 pieces) & M6x16 bolt (1 piece) 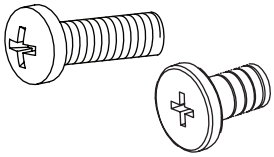	12. Wheels (2 pieces) 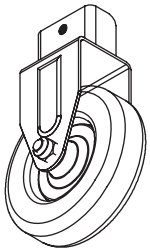
13. M4X10 Bolts (4 pieces) 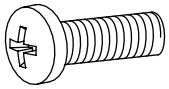	14. Small Thumb Screw (2 pieces) & Medium Thumb Screw (1 piece) & Large Thumb Screw (1 piece) 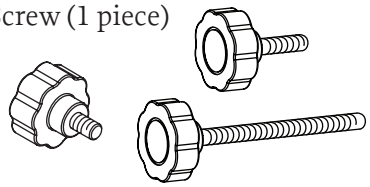	**NOT INCLUDED** - 20lb LP Gas Tank & AA Battery 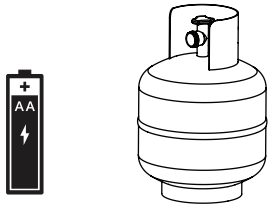

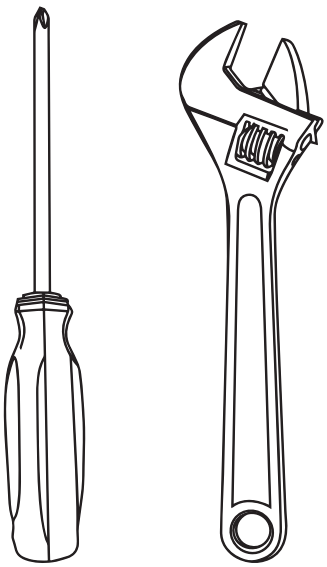

ASSEMBLY INSTRUCTIONS

Please read all instructions thoroughly before proceeding. Make sure all the plastic packing material is removed before assembling

Find a large, clean area to assemble your griddle. Please refer to the parts list and assembly diagrams as necessary.

Griddle assembly involves large components; therefore, **it is advised to have two people assemble the unit.**

STEP 01

Remove the griddle body from the packaging and lay it upside down on a smooth, flat surface with the help of another person.

Unfold the legs and install the two (2) wheels to the assembly wtih two (2) small thumb screws.

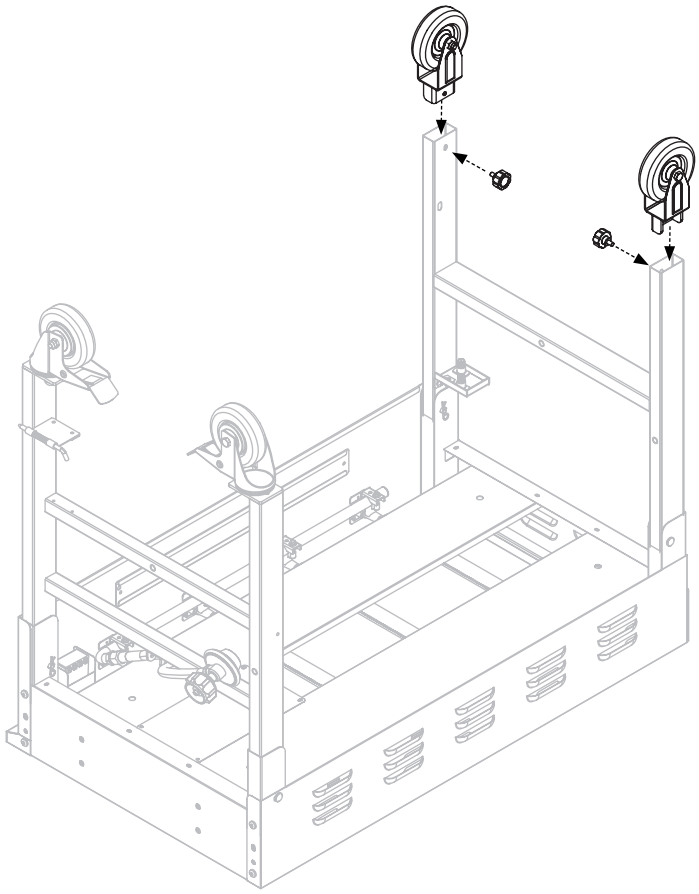

TOOLS NEEDED: Phillips Head Screwdriver & Adjustable Wrench

STEP 02

Attach the bottom tray on the left with one (1) large thumbscrew. Secure the tray and lower tank holder on the right with one (1) meduim thumbscrew.

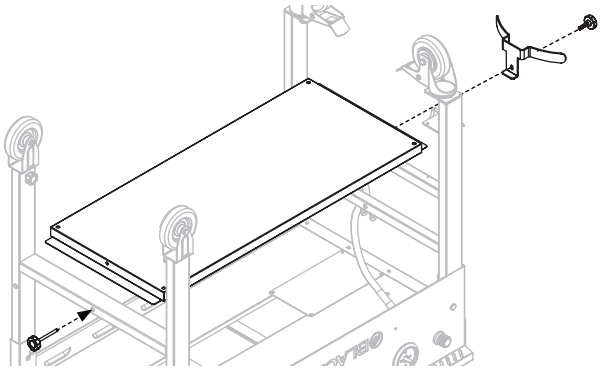

STEP 03

With the help of another person, place the griddle on its wheels. Install the griddle handle to the left side of the griddle body with four (4) M6X12 bolts from the outside of the body.

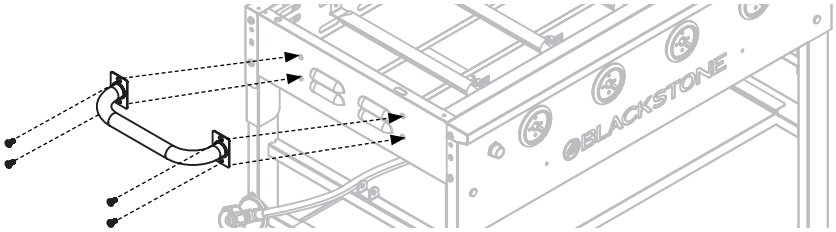

STEP 04

Attach the paper towel holder to the bracket on the right side of the griddle unit with one (1) M6X16 bolt and two (2) washers. Attach the hard cover handles and hooks with four (4) M4X10 bolts screwed in from the bottom.

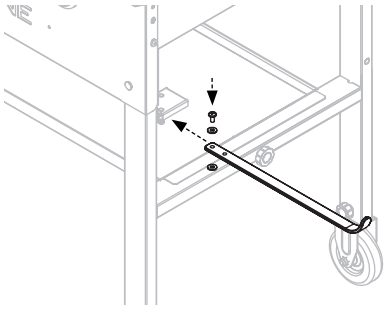

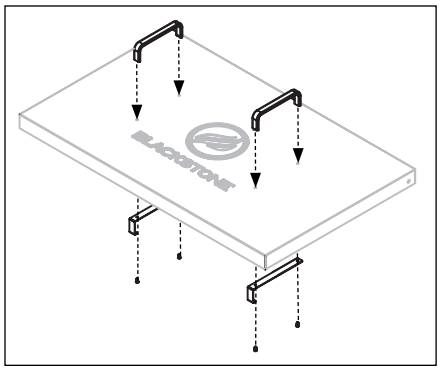

⚠ WARNING

The manufacturer has made every effort to eliminate any sharp edges. However, you should handle all components with care to avoid accidental injury.

Some parts may contain sharp edges, especially as noted in these instructions. Wear protective gloves if necessary.

⚠ WARNING

The use of alcohol, prescription or non-prescription drugs may impair the consumer's ability to properly assemble or safely operate the appliance.

⚠ CAUTION

Two people are recommended for the assembly of this product.

STEP 05

Place the upper propane tank hanger between the brackets and then secure it to the unit with one shear pin and one cotter pin.

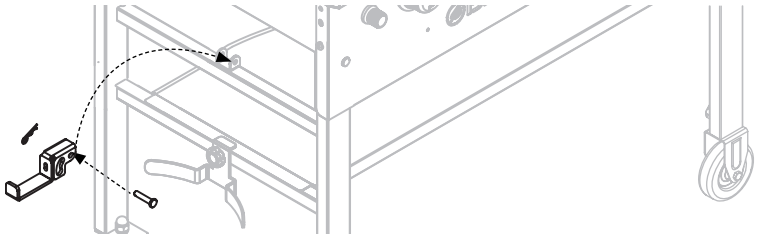

STEP 06

Attach the four (4) side shelf pegs and four (4) peg washers to the left side shelf by screwing them into the precut holes. Repeat this step with the right side shelf using four (4) side shelf pegs and four (4) peg washers.

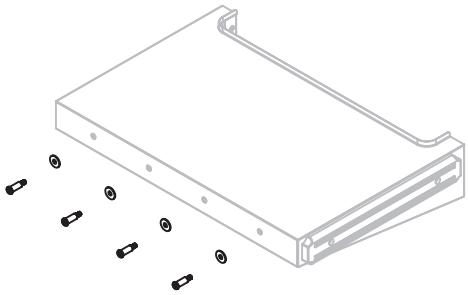

STEP 07

Using four (4) M6X12 screws, attach two (2) shelf fixing plates to the right side of the griddle unit. Repeat this step on the left side of the griddle unit with two (2) shelf fixing plates and four (4) M6X12 screws.

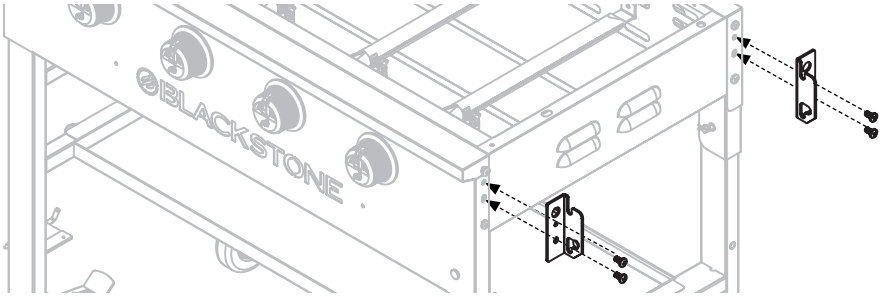

STEP 08

Using four (4) M8 screws, attach the side shelf to the shelf fixing plates on the right side of the griddle unit. Repeat this step on the left side of the griddle unit with four (4) M8 screws.

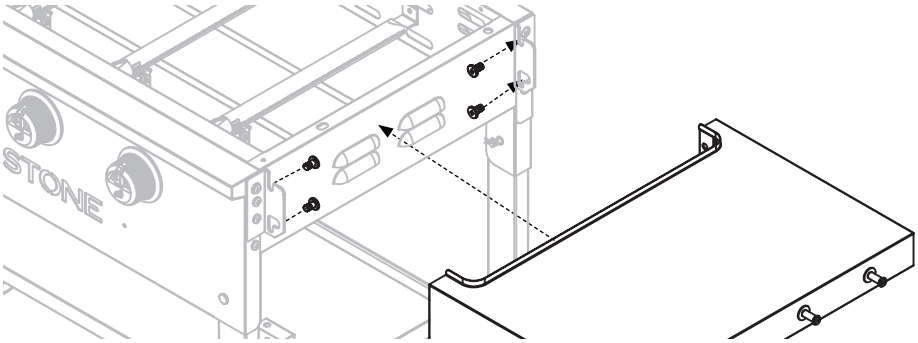

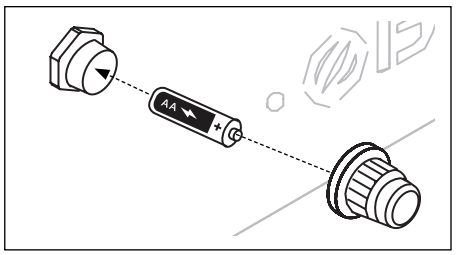

To assemble the igniton button, insert one AA battery (not included) into the battery socket with the positive terminal facing out, and then screw on the Ignition Button until tight, being careful not to over tighten.

STEP 09

Push the four (4) control knobs on the front of the unit. **With the help of another person**, place the griddle top by aligning the pegs with the precut holes in the unit.

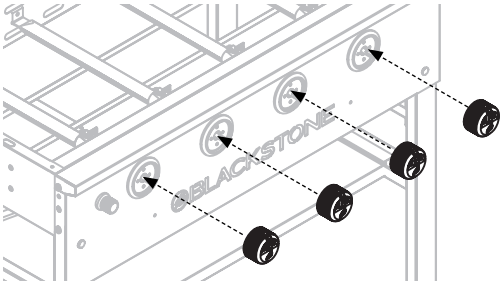

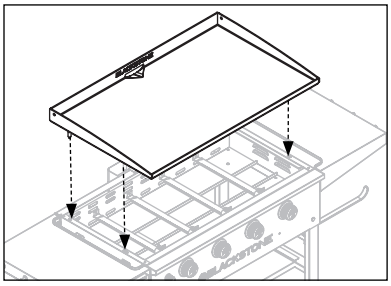

STEP 10

Proceed to seasoning instructions (pg 18) in the Owner's Manual. Enjoy cooking outdoors on your Blackstone 36" Cooking Station!

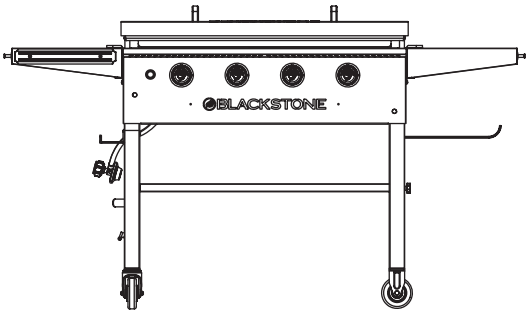

NEED HELP? Call Blackstone Information Center for missing parts, assembly or and operation questions: **435-252-3030**
or email us at:
support@blackstoneproducts.com

BLACKSTONE®

MODELO 1863

36" PLANCHA ESTACIÓN DE COCINA

Piezas y ensamblaje

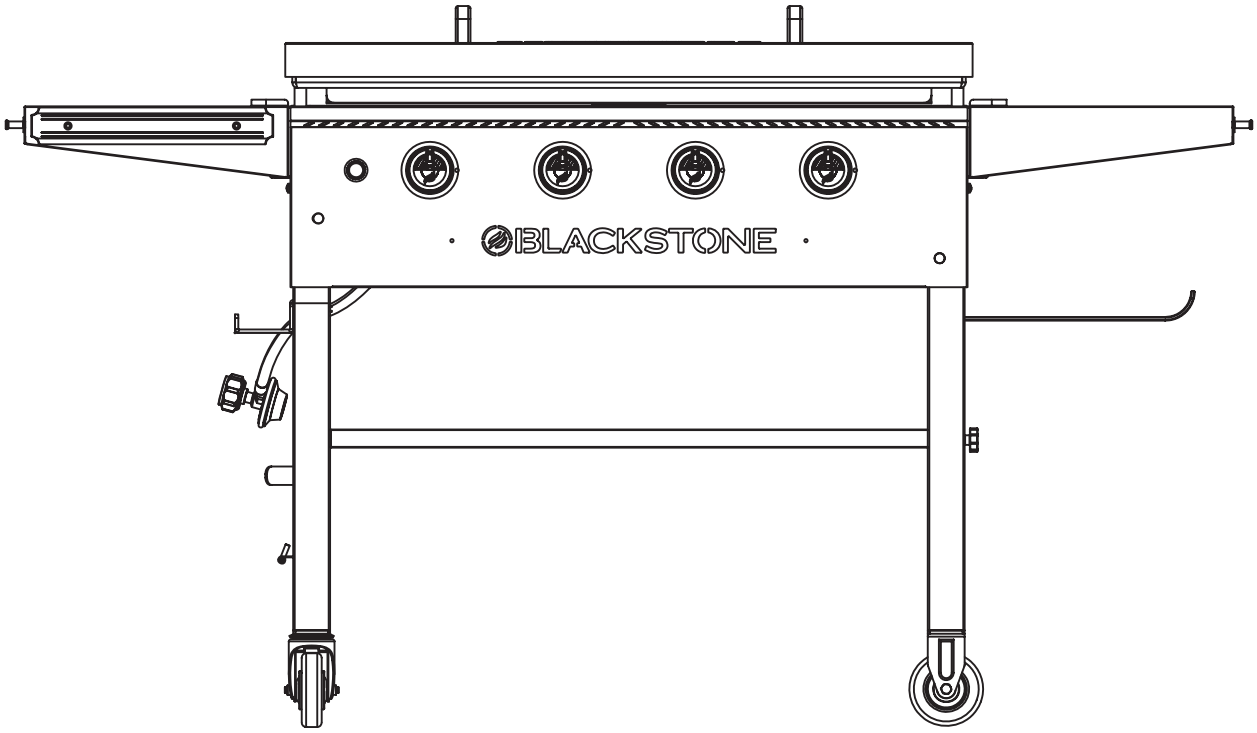

LLAVE DE ALERTA DE SEGURIDAD

Lea y siga todos los avisos que se encuentran en el manual.

⚠ PELIGRO

Indica una situación de peligro inminente que, si no se evita, causará la muerte o lesiones graves.

⚠ ADVERTENCIA

Indica la posibilidad de lesiones corporales graves si no se siguen las instrucciones.

⚠ PRECAUCIÓN

Indica una situación potencialmente peligrosa que, si no se evita, puede resultar en una lesión moderada.

Antes de continuar, asegúrese de leer y comprender el Manual del propietario incluido con su plancha.

Se pueden producir incendios o explosiones peligrosas si se ignoran las instrucciones.

Es responsabilidad del consumidor ver que la plancha esté correctamente ensamblada, instalada y mantenida. Si no se siguen las instrucciones de este manual, se podrían producir lesiones corporales y/o daños a la propiedad.

Número de modelo_____

Número de serie _____

Fecha de compra _____

INSTALADOR/ENSAMBLADOR:
Entréguele estas instrucciones al consumidor.

CONSUMIDOR:
Guarde este manual para futuras referencias.

PARA REGISTRAR su producto Blackstone, vaya a www.blackstoneproducts.com/register-griddle

PIEZAS Y ENSAMBLAJE

LISTA DE PIEZAS ILUSTRADA

01. Cuerpo (1 pieza)	02. Plancha superior (1 pieza)	03. Estantes laterales (2 piezas) y placas laterales (4 piezas)
04. Mango lateral (1 piezas)	05. Clavijas laterales (8 piezas) y arandelas (8 piezas)	06. Perillas de control (4 piezas) y botón de encendido (1 pieza)
07. Asa de tapa dura (2 piezas) y tapa dura (1 pieza) y gancho de tapa dura (2 piezas)	08. Vaso de grasa (1 pieza) y soporte para toallas de papel (1 pieza)	09. Bandeja Inferior (1 pieza)
10. Colgador superior del tanque (1 pieza) y pasador de chaveta (1 pieza) y pasador de seguridad (1 pieza) y soporte del tanque inferior (1 pieza)	11. Perno M6x12 (13 piezas) y tornillos M8 (8 piezas) y perno M6x16 (1 pieza)	12. Ruedas (2 piezas)
13. Pernos M4X10 (4 piezas)	14. Tornillo pequeño (2 piezsa) y tornillo mediano (1 pieza) y tornillo grande (1 pieza)	**NO INCLUIDO** - Tanque de gas LP de 20 lb y batería AA

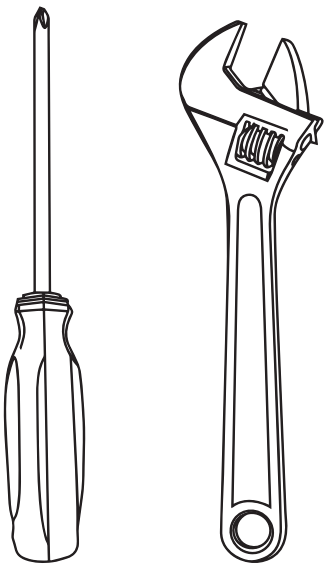

INSTRUCCIONES DE MONTAJE

Lea atentamente todas las instrucciones antes de continuar. Asegúrese de retirar todo el material de embalaje de plástico antes de ensamblarlo

Encuentre un área grande y limpia para ensamblar su plancha. Consulte la lista de piezas y los diagramas de ensamblaje según sea necesario.

El ensamblaje de la plancha involucra componentes grandes; por lo tanto, **se aconseja que dos personas ensamblen la unidad.**

PASO 01

Retire el cuerpo de la plancha del embalaje y colóquelo boca abajo sobre una superficie lisa y plana con la ayuda de otra persona.

Despliegue las patas e instale las dos (2) ruedas en el conjunto con los tornillos pequeños incluidos.

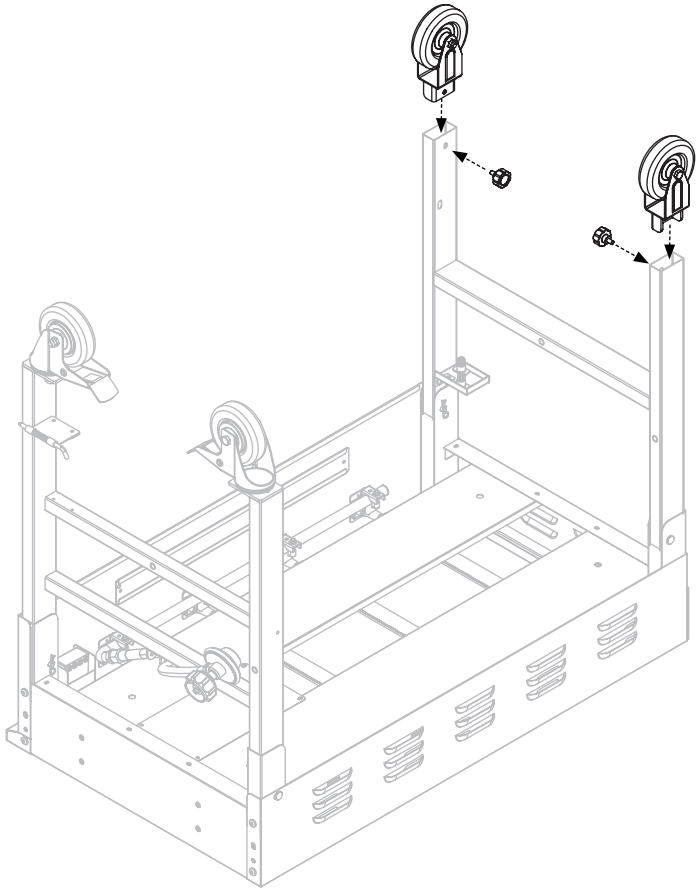

HERRAMIENTAS NECESARIAS:
destornillador Phillips y llave ajustable

PASO 02

Fije la bandeja inferior a la izquierda con un (1) tornillo grande. Asegure la bandeja de la derecha con un (1) tornillo de ajuste medio.

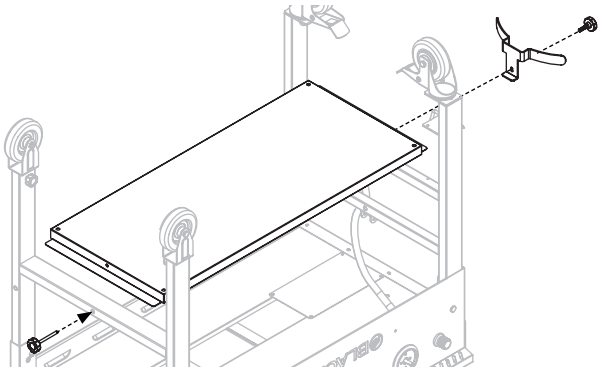

PASO 03

Con la ayuda de otra persona, coloque la plancha sobre sus ruedas. Instale la manija de la plancha en el lado izquierdo del cuerpo de la plancha con cuatro (4) pernos M6X12 desde el exterior del cuerpo.

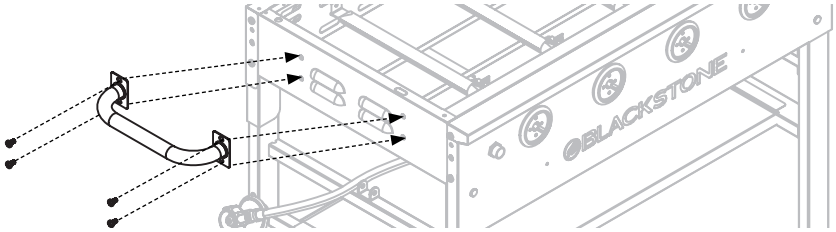

PASO 04

Fije el toallero de papel al soporte en el lado derecho de la unidad de plancha con uno (1) tornillos M6X12. Fije las manijas y los ganchos de la tapa dura con cuatro (4) pernos M4X10 atornillados desde la parte inferior.

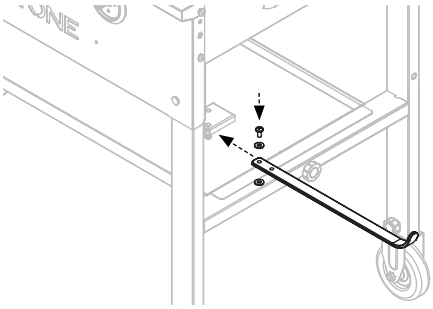

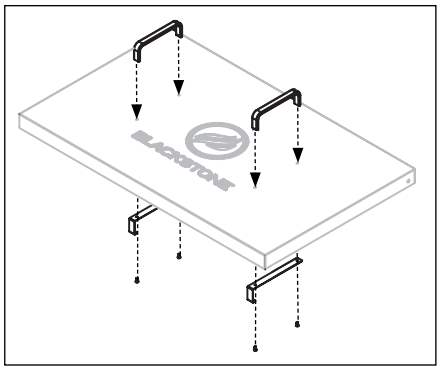

⚠ ADVERTENCIA

El fabricante ha hecho todo lo posible para eliminar los bordes afilados. Sin embargo, debe manejar todos los componentes con cuidado para evitar lesiones accidentales.

Algunas partes pueden contener bordes afilados, especialmente como se indica en estas instrucciones. Use guantes de protección si es necesario.

⚠ ADVERTENCIA

El uso de alcohol, medicamentos recetados o sin receta puede afectar la capacidad del consumidor para ensamblar u operar el aparato de manera segura.

⚠ PRECAUCIÓN

Se recomiendan dos personas para el montaje de este producto.

PASO 05

Coloque la percha superior del tanque de propano entre los soportes y luego fíjela a la unidad con un pasador de seguridad y un pasador de chaveta.

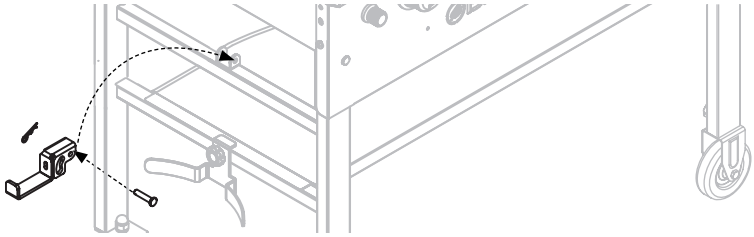

PASO 06

Fije las cuatro (4) clavijas laterales del estante y las cuatro (4) arandelas al estante lateral izquierdo atornillándolos en los orificios precortados. Repita este paso con el estante lateral derecho usando cuatro (4) clavijas laterales y cuatro (4) arandelas.

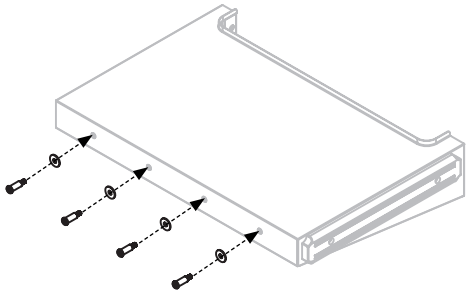

PASO 07

Usando cuatro (4) tornillos M6X12, fije dos (2) placas de fijación al estante en el lado derecho de la unidad de la plancha. Repita este paso en el lado izquierdo de la unidad de plancha con dos (2) placas de fijación de estante y cuatro (4) tornillos M6X12.

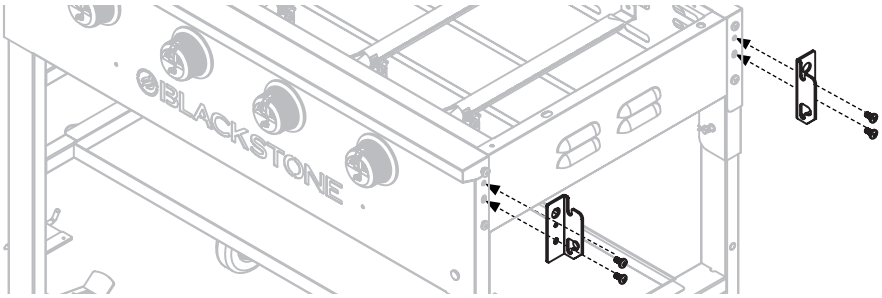

PASO 08

Con cuatro (4) tornillos M8, fije el estante lateral a las placas de fijación del estante en el lado derecho de la unidad de la plancha. Repita este paso en el lado izquierdo de la unidad de la plancha con cuatro (4) tornillos M8.

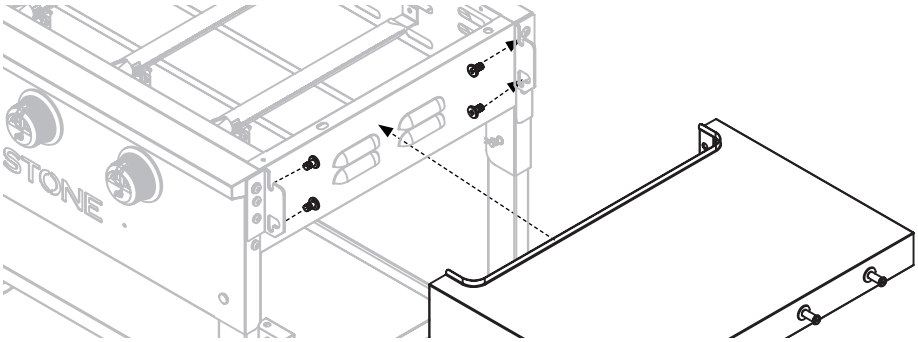

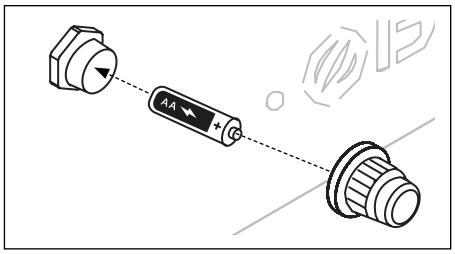

Para ensamblar el botón de encendido, inserte una batería AA (no incluida) en el zócalo de la batería con el terminal positivo hacia afuera y luego atornille el botón de encendido hasta que quede apretado, teniendo cuidado de no apretarlo demasiado.

PASO 09

Presione las cuatro (4) perillas de control en la parte frontal de la unidad. **Con la ayuda de otra persona,** coloque la parte superior de la plancha alineando las clavijas con los agujeros precortados en la unidad.

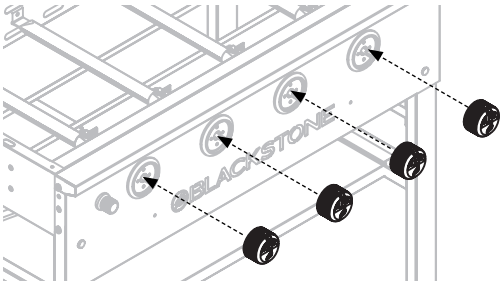

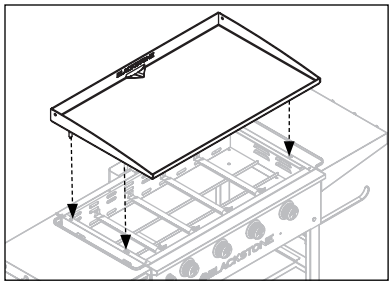

PASO 10

Continúe con las instrucciones de condimentación (pág. 18) en el Manual del propietario. ¡Disfruta cocinando al aire libre en tu Blackstone 36” Griddle Cooking Station!

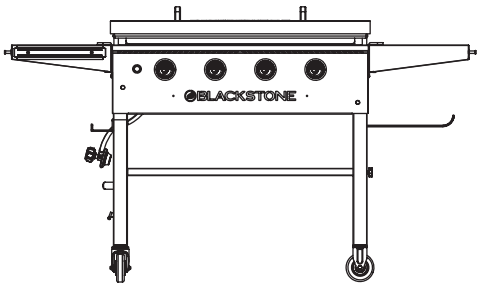

¿NECESITA AYUDA? Llame al Centro de información de Blackstone si tiene preguntas en cuanto a piezas faltantes, ensamblaje uoperaciones a través del **435-252-3030** o envíenos un correo electrónico a: **support@blackstoneproducts.com**

BLACKSTONE®

MODÈLE 1863

STATION DE PATIO GRIDDLE DE 36"

Pièces et assemblage

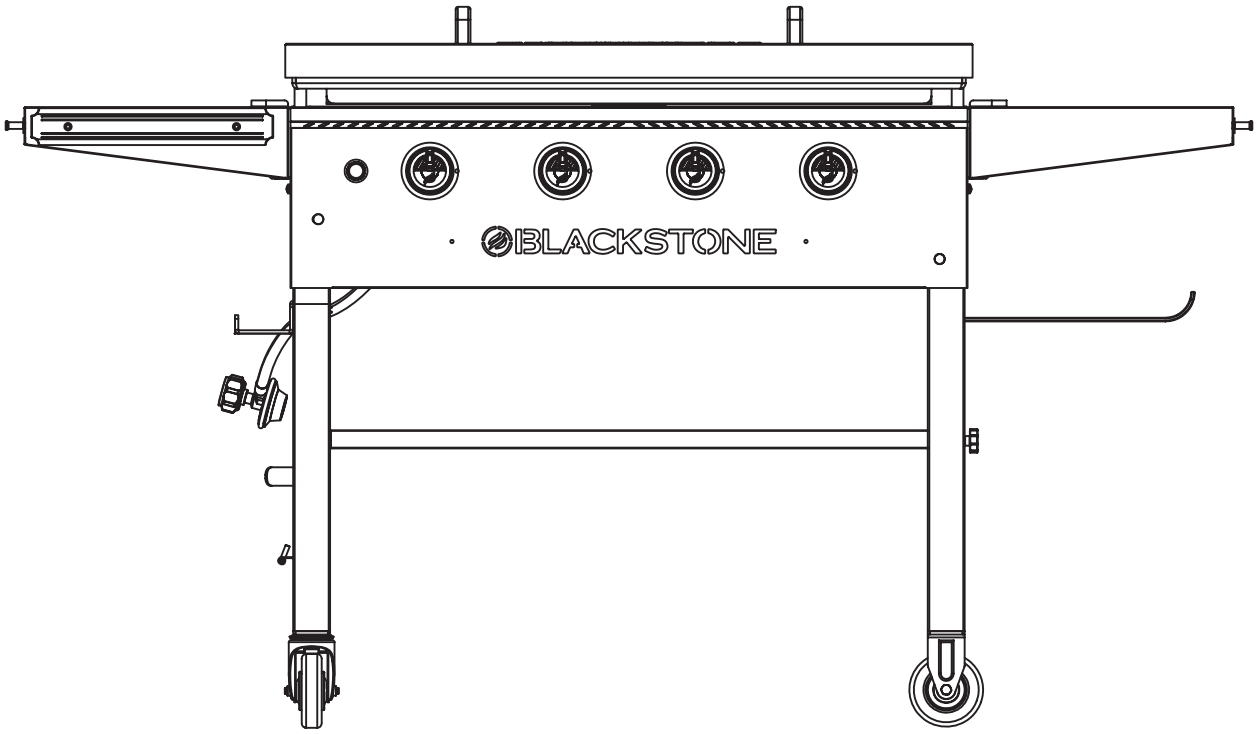

CLÉ D'ALERTE DE SÉCURITÉ

Lisez et suivez tous les conseils qui se trouvent dans ce manuel.

⚠ DANGER

Indique une situation extrêmement dangereuse qui, si elle n'est pas évitée, peut entraîner des blessures graves, voire mortelles.

⚠ ATTENTION

Indique la possibilité de blessures corporelles graves si les instructions ne sont pas suivies.

⚠ MISE EN GARDE

Indique une situation potentiellement dangereuse qui, si elle n'est pas évitée, peut entraîner des blessures légères ou modérées.

Avant de continuer, assurez-vous de lire et de comprendre le mode d'emploi fourni avec votre gril.

Le non-respect des instructions peut provoquer un incendie ou une explosion.

Il incombe au consommateur de s'assurer que le gril est correctement assemblé, installé et entretenu. Si vous ne suivez pas les instructions de ce manuel, vous risquez des blessures corporelles et / ou des dégâts matériels.

Numéro de modèle _____

Numéro de série _____

Date d'achat _____

INSTALLATEUR / ASSEMBLEUR:
Laissez ces instructions au client.

CLIENT:
Conservez ce manuel pour vous y référer ultérieurement.

POUR ENREGISTRER votre produit Blackstone veuillez vous rendre sur www.blackstoneproducts.com/enregistrer-gril

PIÈCES ET ASSEMBLAGE

LISTE DES PIÈCES ILLUSTRÉES

01. Corps (1 pièce) 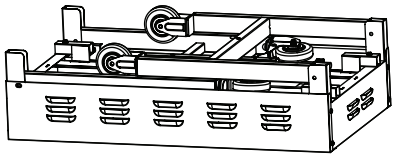	02. Plaque chauffante (1 pièce) 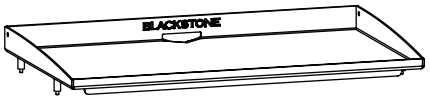	03. Tablettes latérales (2 pièces) et plateaux latéraux (4 pièces) 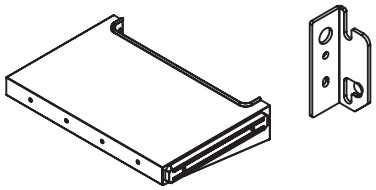
04. Poignée latérale (1 pièces) 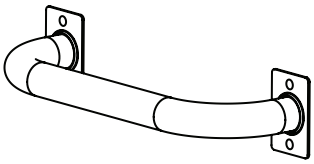	05. Chevilles latérales (8 pièces) & rondelles chevilles (8 pièces) 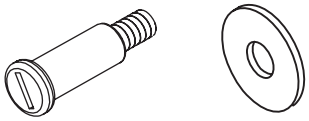	06. Boutons de commande (4 pièces) et bouton d'allumage (1 pièce) 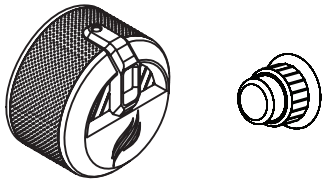
07. Couvercle rigide (2 pièces) & Couvercle rigide (1 pièce) & Crochet rigide (2 pièces) 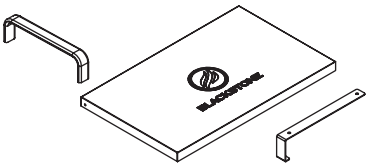	08. Bac à graisse (1 pièce) et porte-essuie-tout (1 pièce) 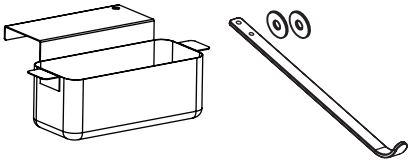	09. Plateau inférieur (1 pièce) 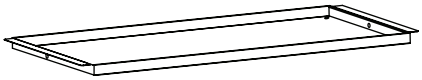
10. Support de réservoir supérieur (1 pièce) & Goupille fendue (1 pièce) & Goupille de cisaillement (1 pièce) & Support de réservoir inférieur (1 pièce) 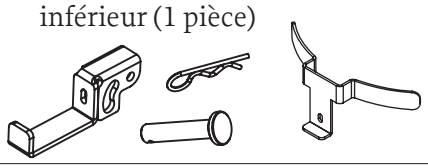	11. M6x12Bolt (13 pièces) & vis M8 (8 pièces) 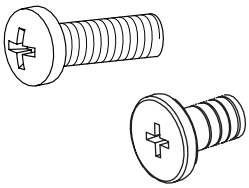	12. Roues (2 pièces) 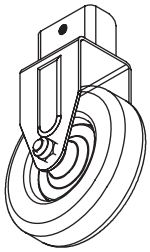
13. M4X10 Boulons (4 pièces) 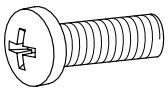	Petite vis à oreilles (2 pièces) & Grande vis à tête moletée (1 pièce) & vis à pouce moyenne (1 pièce) 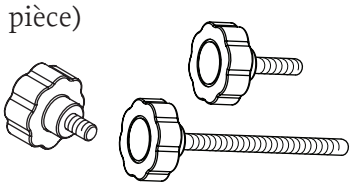	**NON INCLUS** - Réservoir de gaz LP de 20 lb et pile AA 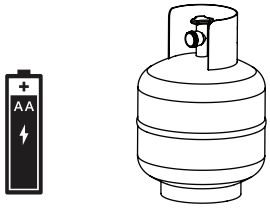

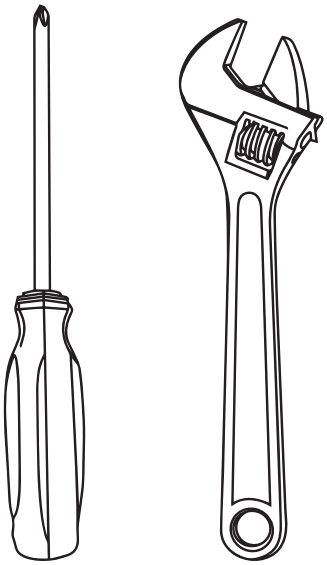

INSTRUCTIONS DE MONTAGE

Veuillez lire attentivement toutes les instructions avant de continuer. Assurez-vous que tout le matériel d'emballage en plastique est enlevé avant de procéder à l'assemblage.

Trouvez une grande surface propre pour assembler votre gril. Veuillez vous référer à la liste des pièces et aux schémas d'assemblage si nécessaire.

L'assemblage de le gril implique de gros éléments;**il est donc conseillé d'assembler l'appareil à deux personnes.**

ÉTAPE 01

Retirez le corps de la plaque chauffante de l'emballage et posez-le à l'envers sur une surface lisse et plane avec l'aide d'une autre personne.

Déplier les pieds et installer les deux (2) roues sur l'ensemble avec deux (2) petites vis à tête moletée.

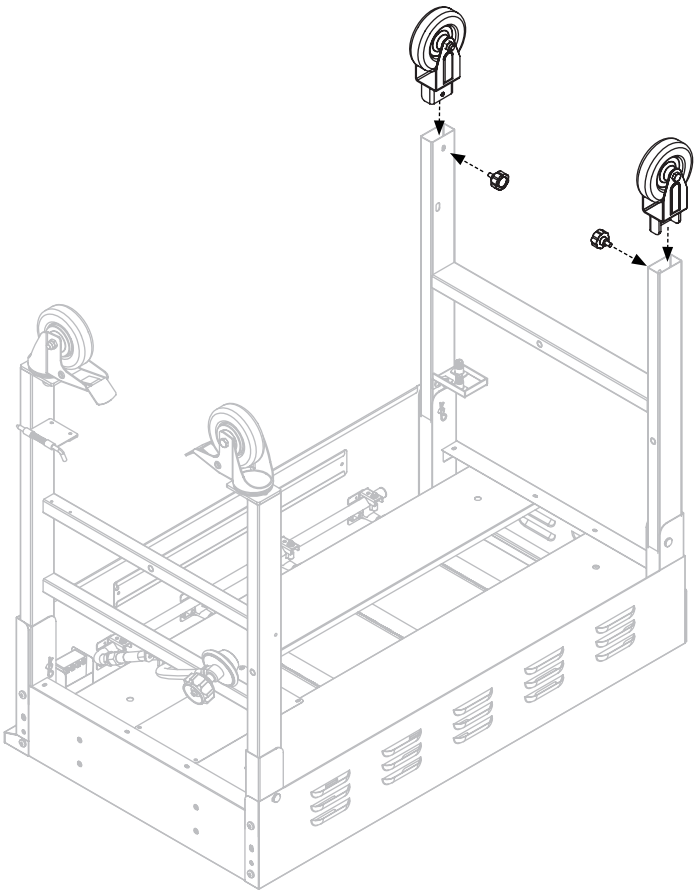

OUTILS NÉCESSAIRES: tournevis cruciforme et clé à molette

ÉTAPE 02

Fixez le bac inférieur à gauche avec une (1) grande vis à oreilles. Fixez le plateau à droite avec une (1) vis à molette meduim.

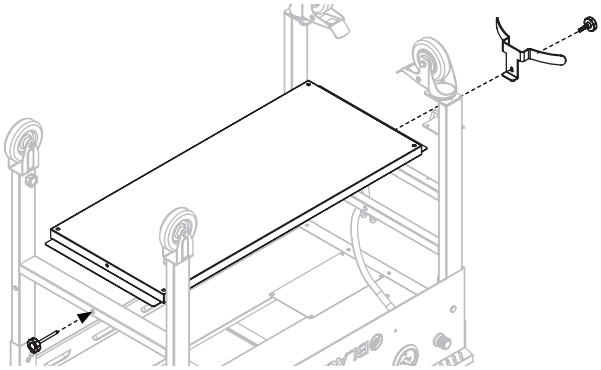

ÉTAPE 03

Avec l'aide d'une autre personne, placez la plaque chauffante sur ses roues. Installez la poignée de la plaque chauffante sur le côté gauche du corps de la plaque chauffante à l'aide de quatre (4) boulons M6X12 situés à l'extérieur du corps.

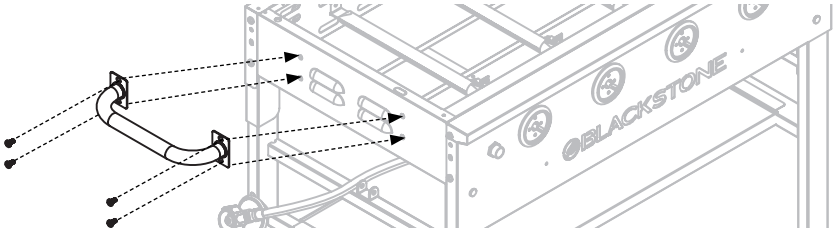

ÉTAPE 04

Fixez le porte-essuie-tout au support sur le côté droit de la plaque chauffante à l'aide d'un (1) boulon M6X16 et de deux (2) rondelles. Fixez les poignées à couvercle dur et les crochets avec quatre (4) boulons M4X10 vissés à partir du bas.

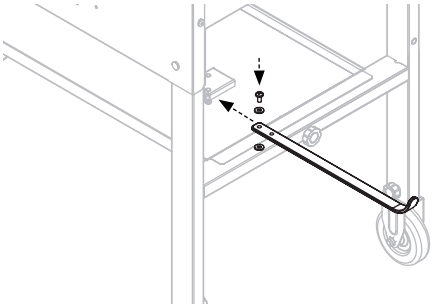

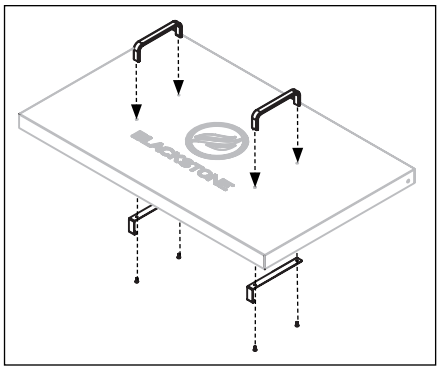

⚠ ATTENTION

Le fabricant a tout mis en œuvre pour éliminer les bords tranchants. Cependant, vous devez manipuler tous les éléments avec soin pour éviter les blessures accidentelles.

Certaines pièces peuvent comporter des bords tranchants, notamment celles indiquées dans ces instructions. Portez des gants de protection si nécessaire.

⚠ ATTENTION

L'utilisation d'alcool, de médicaments sur ordonnance ou en vente libre peut nuire à la capacité du consommateur d'assembler correctement ou d'utiliser cet appareil en toute sécurité.

⚠ MISE EN GARDE

Il est recommandé de monter ce produit à deux personnes.

ÉTAPE 05

Placez le crochet supérieur du réservoir de propane entre les supports, puis fixez-le à l'unité avec une goupille de cisaillement et une goupille fendue.

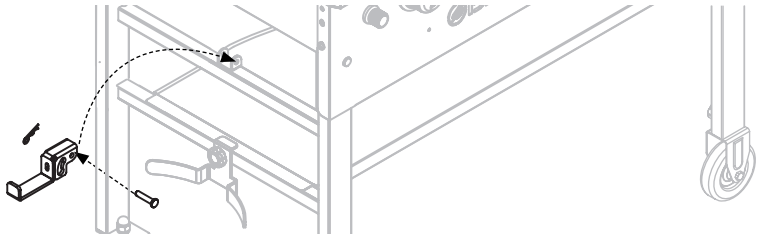

ÉTAPE 06

Fixez les quatre (4) piquets latéraux et quatre (4) rondelles-piquets sur le plateau gauche en les vissant dans les trous prédécoupés. Répétez cette étape avec la tablette latérale droite en utilisant quatre (4) piquets pour tablette latérale et quatre (4) rondelles pour piquets.

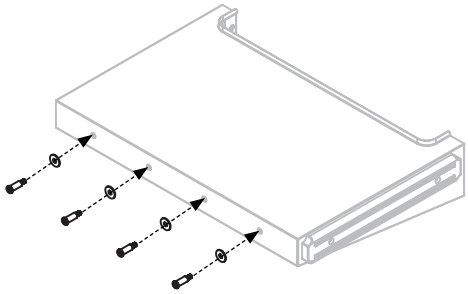

ÉTAPE 07

À l'aide de quatre (4) vis M6X12, fixez deux (2) plaques de fixation d'étagère sur le côté droit de la plaque chauffante. Répétez cette étape sur le côté gauche de la plaque chauffante avec deux (2) plaques de fixation de tablette et quatre (4) vis M6X12.

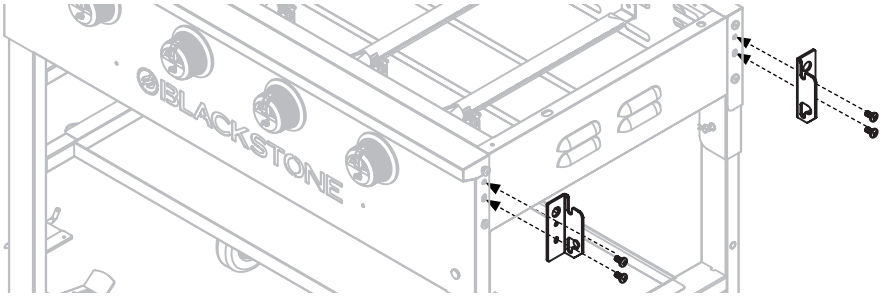

ÉTAPE 08

À l'aide de quatre (4) vis M8, fixez la tablette latérale aux plaques de fixation situées sur le côté droit de la plaque chauffante. Répétez cette étape sur le côté gauche de la plaque chauffante avec quatre (4) vis M8.

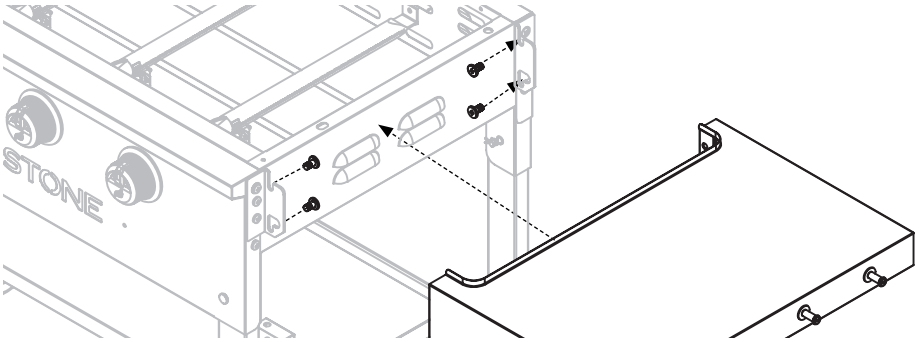

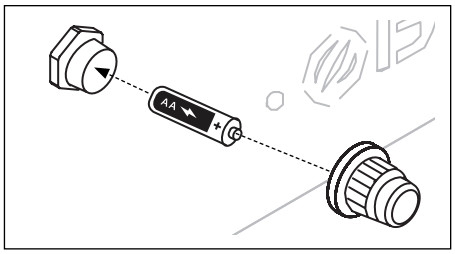

Pour assembler le bouton d'allumage, insérez une pile AA (non fournie) dans le support de pile avec la borne positive vers l'extérieur, puis vissez le bouton d'allumage à fond, en veillant à ne pas trop serrer.

ÉTAPE 09

Appuyez sur les quatre (4) boutons de commande situés à l'avant de l'appareil. Avec l'aide d'une autre personne, placez le dessus de la plaque chauffante en alignant les ergots avec les trous prédécoupés de l'appareil.

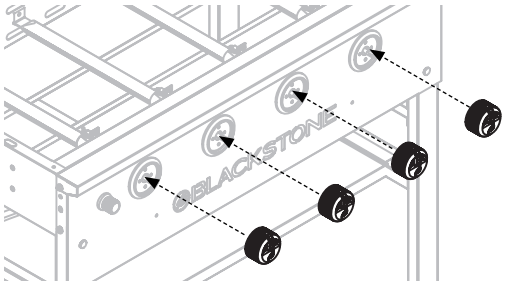

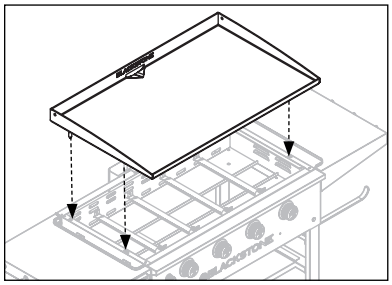

ÉTAPE 10

Suivez les instructions sur la préparation (p. 18) dans le mode d'emploi.
Profitez de la cuisine en plein air sur votre station de cuisson à plaque chauffante Blackstone 36 ”!

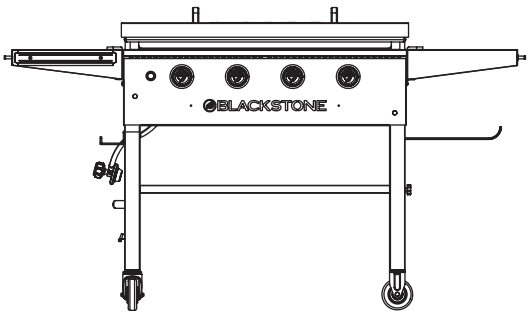

BESOIN D'AIDE? Appelez le centre d'information Blackstone pour toute question concernant des pièces manquantes, l'assemblage ou le fonctionnement: **435-252-3030** ou écrivez-nous à: **support@blackstoneproducts.com**